NOTICE

Poêles à gaz ventouse

Models

H15 - S15 - C15

H25 - S25 - C25

H35 - S35 - C35

H45 - S45 - C45

TQH15

TQH35

Industrias Hergóm S.L.

Soto de la Marina

Cantabria - España

Contenu

1. Notes Générales **3**

2. Instructions d'utilisation **4**

2.1 Avant allumage 4

2.2 La télécommande 4

2.3 Batteries 5

2.4 Remplacement des batteries 5

2.5 Activation du code de transmission 5

2.6 Allumage de l'appareil 5

2.7 Eteindre d'appareil 6

2.8 Ajustement des flammes 6

2.10 Réglage des unités °C/24 ou °F/12 6

2.11 Réglage de l'heure 6

2.12 Nettoyage et entretien 6

3. Instructions d'installation. **7**

3.1 Connection au gaz 7

3.2 Ventilation 7

3.3 Installation 7

3.4 Connection des buses 9

3.5 Placement de la réduction D35 13

3.6 Placement des imitations bûches 14

3.7 Dimensions 20

3.8 Mise en service de l'appareil 25

4. Entretien **26**

4.1 Nettoyage des bûches en céramique 26

4.2 Entretien des brûleurs 26

4.3 Pièces détachées 26

5. Informations techniques **27**

5.1 Pays de destination // types de gaz 27

5.2 Données techniques 28

1. Notes générales

Ce poêle à gaz possède un rendement élevé et doit être raccordé à des buses concentriques (poêle ventouse) Cet appareil chauffe par rayonnement et par convection en utilisant la dernière technologie de brûleur céramique. Avant installation, vérifiez les conditions de distribution locales, la nature du gaz et sa pression et si l'appareil est compatible avec ces conditions.

Cet appareil est destiné à être utilisé sur une installation de gaz avec un compteur régie. **Cette installation doit être réalisée uniquement par un professionnel compétent et agréé**. L'installation doit se conformer aux exigences et règlements de construction locaux et nationaux et aux normes nationales. Le manuel d'installation doit également être suivi.

Assurez-vous que le terminal de fumées ne soit en aucune façon obstrué ou contient de la végétation comme arbres, arbustes, déchets, … et qu'aucun objet ne se penche ou se rapproche des terminaux

Toujours nettoyer la vitre avant allumage. Les empreintes de doigts doivent être enlevées car si elles brûlent sur la vitre elles risquent de ne plus pouvoir être enlevées.

Attention : Ne pas faire fonctionner l'appareil si la vitre est cassée (ou craquelée, fissurée, …), enlevée ou ouverte.

Cet appareil est destiné à se raccorder à de nombreuses situations d'installation comme décrit dans ce manuel. Cependant seules les buses certifiées par Nestor Martin ou Don Bar et donc décrites dans ce manuel d'installation peuvent être utilisées. Cet appareil est un poêle ventouse et est donc étanche par rapport à la pièce ce qui veut dire qu'il ne nécessite aucune ventilation supplémentaire pour fonctionner. Cependant, un apport adéquat d'air frais pour maintenir les températures de la pièce et un environnement confortable est recommandé. Cet appareil est un appareil de chauffage et peut devenir très chaud durant son fonctionnement. Toutes les surfaces (sauf les éléments de contrôle et portes d'accès associées) sont considérées comme des surfaces chaudes et ne peuvent être touchées. La vitre et alentours ne présente pas de garde contre un contact accidentel. Il est donc nécessaire de placer une protection approuvée devant cette zone afin d'éviter aux enfants, personnes âgées et personnes à mobilité réduite un contact accidentel

Ne placez pas de rideaux, linge, meubles, etc. à moins 600 mm de cet appareil (distance de sécurité minimale).

Ne pas essayer de brûler des ordures dans cet appareil.

Si cet appareil est éteint, aucune tentative de le rallumer ne doit être effectuée dans les 3 minutes

Instructions d'utilisation

2. Instructions d'utilisation.

2.1. Avant allumage

Avant d'allumer l'appareil, assurez-vous que tous les emballages, autocollants de sécurité et tout emballage de protection soient enlevés. La vitre doit être propre et sans traces de doigts.

Assurez-vous que la pièce soit ventilée adéquatement pour la première mise à feu. Nous recommandons d'ouvrir si possible les fenêtres. Faire fonctionner l'appareil au maximum pendant quelques heures pour permettre à la totalité de la peinture de recuire. Durant cette période il est possible que des fumées et vapeurs se forment autour de l'appareil et il est conseillé de vous tenir ainsi que les enfants et animaux à l'écart.

2.2. La télécommande

Cet Nestor Martin gaz appareil est équipé d'un contrôle par télécommande de technologie avancée. Il est composé de trois parties; la télécommande (fig. 1.1), le récepteur (fig. 1.2) et la vanne gaz qui possède aussi un contrôle manuel (fig. 1.3). La vanne gaz et le récepteur se trouvent derrière la porte d'accès et c'est aussi à cet endroit que la plaquette signalétique de l'appareil se trouve.

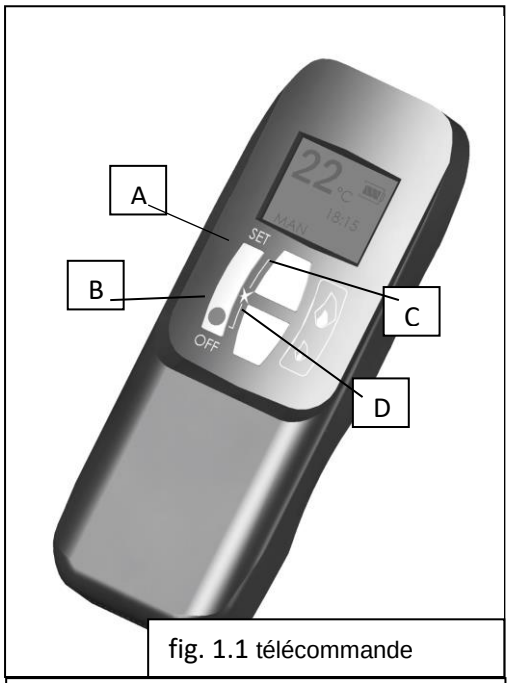

fig. 1.1 télécommande

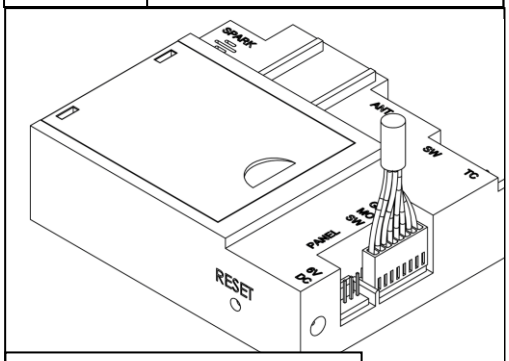

Fig. 1.2 Rècepteur

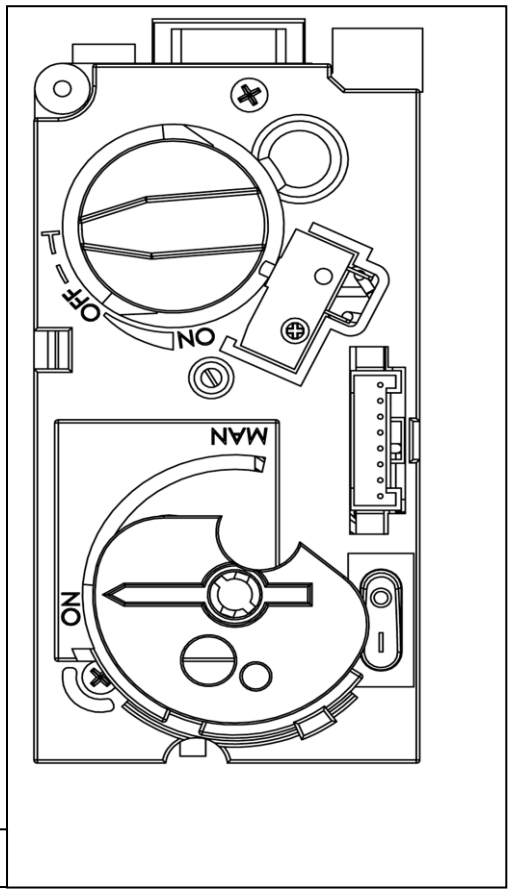

Fig. 1.3 Vanne gaz

Instructions d'utilisation

2.3 Batteries

Télécommande:

1 x 9V "PP3" piles, Qualité alcaline recommandée

Récepteur:

4 x 1.5V "AA", Qualité alcaline recommandée pour une durée maximale.

2.4 Remplacement des batteries

Télécommande :

Il y a un indicateur de niveau de batteries sur l'écran de la télécommande. Quand ce niveau est bas, retirez le couvercle à l'arrière de la télécommande et remplacez les piles par des nouvelles 9V PP3 Récepteur :

Trois petits bips sonores vous avertiront quand l'appareil est allumé pour vous avertir que la batterie du récepteur est faible.

Quand les batteries sont très faibles, l'appareil s'éteint.

Pour remplacer les piles du récepteur, retirez le couvercle en le faisant glisser and utilisez la languette pour retirer les piles. Remplacer les piles par des nouvelles 1.5V AA et s'assurer que la languette soit bien située en dessous des piles. Vérifiez aussi la polarité des piles

Ne pas mélanger d'anciennes et de nouvelles piles car les nouvelles piles vont se décharger très rapidement

Quand les batteries sont remplacées, il est nécessaire de réactiver le code de transmission, voir paragraphe suivant.

2.5 Activation du code de transmission

Appuyez et gardez appuyé le bouton reset du récepteur avec un objet pointu (crayon ou tournevis) jusqu'à entendre deux sons (bips sonores). Après le deuxième (long bip), relâchez le bouton reset.

Durant les prochaines 20 secondes, appuyez sur le bouton D de la télécommande (petite flamme) jusqu'à entendre un autre long signal sonore confirmant que le code de transmission est bien activé.

2.6 Allumage de l'appareil

Note – Si l'appareil s'est éteint et/ou a arrêté de fonctionner pour une raison ou une autre, attendez 3 minutes avant de l'allumer. La vanne gaz possède une sécurité qui empêche le ré allumage tant que 3 minutes ne se soient écoulées.

Afin d'utiliser la télécommande pour allumer l'appareil, les 2 boutons de commande de la vanne gaz doivent se trouver sur la position ON

- Appuyez simultanément et tenir appuyé les deux boutons B et C de la télécommande (étoile et grande flamme) jusqu'à ce qu'un court bip sonore confirme que la séquence de démarrage a bien commence puis relâchez ces deux boutons.
- Plusieurs courts signaux intermittents confirment que la séquence de démarrage se poursuit
- Quand la veilleuse est allumée, le gaz pourra entrer automatiquement dans le brûleur.
- Si la flamme de la veilleuse d'éteint, répétez l'opération de démarrage.

Lors de l'allumage et de l'extinction de l'appareil, il est tout à fait possible d'entendre des légers bruits liés à la dilatation des tôles de la chambre de combustion

Instructions d'utilisation

2.7. Eteindre d'appareil

Appuyez sur le bouton OFF (Bouton B fig. 1.1) de la télécommande. Cela va éteindre tous les brûleurs y compris la veilleuse.

Note:- Si vous appuyez quelques fois sur le bouton petite flamme (Bouton D fig. 1.1), le brûleur principal va s'éteindre mais la veilleuse restera allumée

2.8. Ajustement des flammes

Pour augmenter la hauteur des flammes, appuyez sur le bouton grande flamme (Bouton C fig. 1.1).

Pour diminuer la hauteur des flammes, appuyez sur le bouton petite flamme (Bouton D fig. 1.1).

2.10.Réglages des unités °C/24 ou °F/12

Appuyez simultanément sur le bouton OFF et sur le bouton petite flamme (boutons B & D fig. 1.1) jusqu'à ce que l'écran passe de l'unité Farenheit / 12 heures ou Celsius / 24 heures et inversement.

2.11.Réglage de l'heure

Cet écran apparaîtra quand:

a. vous changez les piles de la télécommande ou

b. Vous appuyez simultanément sur les boutons grande flamme et petite flamme (boutons C & D fig. 1.1)

Appuyez sur le bouton grande flamme pour le réglage de l'heure (bouton C fig. 1.1).

Appuyez sur le bouton petite flamme pour régler les minutes (bouton D fig. 1.1).

Pour revenir à l'écran principal, appuyez sur OFF (bouton B fig. 1.1) ou simplement attendre 15 secondes que l'écran revienne automatiquement au menu principal.

2.12 Nettoyage et entretien

Cet appareil doit être inspecté et remis en service tous les ans et par une personne compétente et agréée. L'inspection et la maintenance doivent au moins permettre à l'appareil de fonctionner correctement et en sécurité. Il est conseillé de nettoyer l'appareil de toutes les poussières et débris pendant la saison estivale et surtout si l'appareil n'a pas été utilisé depuis longtemps. Cela peut être réalisé par une brosse douce et un aspirateur or un chiffon avec une lotion nettoyante. Ne pas utiliser de substances corrosives ou abrasives pour nettoyer votre appareil.

Instructions d'installation

3. Instructions d'installation

Avant de débuter l'installation, vérifiez que les données techniques inscrites sur la plaquette signalétique corresponde aux conditions de distribution locales, type de gaz et pression pour lesquels l'appareil devra être installé.

Assurez-vous que l'alimentation de gaz et que le tuyau d'alimentation soient capables de fournir le volume et pression de gaz requis et ce en accord avec la législation en vigueur.

3.1. Connection au gaz

Cet appareil possède une connexion au gaz de Ø 8mm ou Ø 12mm en fonction du pays de destination.

3.2. Ventilation

Cet appareil est un poêle ventouse et est donc étanche par rapport à la pièce ce qui veut dire qu'il ne nécessite aucune ventilation supplémentaire pour fonctionner. Cependant, un apport adéquat d'air frais pour maintenir les températures de la pièce et un environnement confortable est recommandé.

Cet appareil peut être installé dans une maison complètement étanche et ventilée.

3.3 Installation

3.3.1 Installation de l'appareil dans la cheminée (INSERT)

Déterminer la position requise pour l'appareil

Créer la connexion gaz pour l'appareil au niveau de l'emplacement des boutons de contrôle du gaz

Les contrôles du gaz sont connectés au brûleur de l'appareil

Ajuster précisément l'appareil et placez des pieds élévateurs si nécessaire

Ne pas modifier les ajustements de l'appareil

L'appareil et l'évacuation des fumées doivent être places avec une distance de sécurité de minimum 280 mm de tout élément ou objet combustible incluant aussi les matériaux combustibles utilisés pour la construction de la cheminée (âtre)

La cheminée doit être ventilée avec des ouvertures d'une surface de 200 cm²

Un jeu de 50 mm doit être laissé tout autour de l'appareil (applicable pour les surfaces non combustibles uniquement)

3.3.2. Appliance installation (Models S/H/C-15, S/H/C-25, S/H/C-35, S/H/C-45, TQH15 and TQH35)

- Un sol non combustible avec une épaisseur de 12 mm doit être présent et doit dépasser d'une distance de 50 mm de la projection vers le bas de l'appareil dans toutes les directions

- Cet appareil ne doit pas être installé contre une paroi combustible. Une distance de 75 mm minimum doit être respectée à partir de l'appareil (voir page 8).

- Ces appareils peuvent être raccordés avec une buse verticale ou horizontale (sauf TQH 15). **Des terminaux spécifiques sont obligatoires (voir page 9)**

Instructions d'installation

3.3.3 Construction de la cheminée

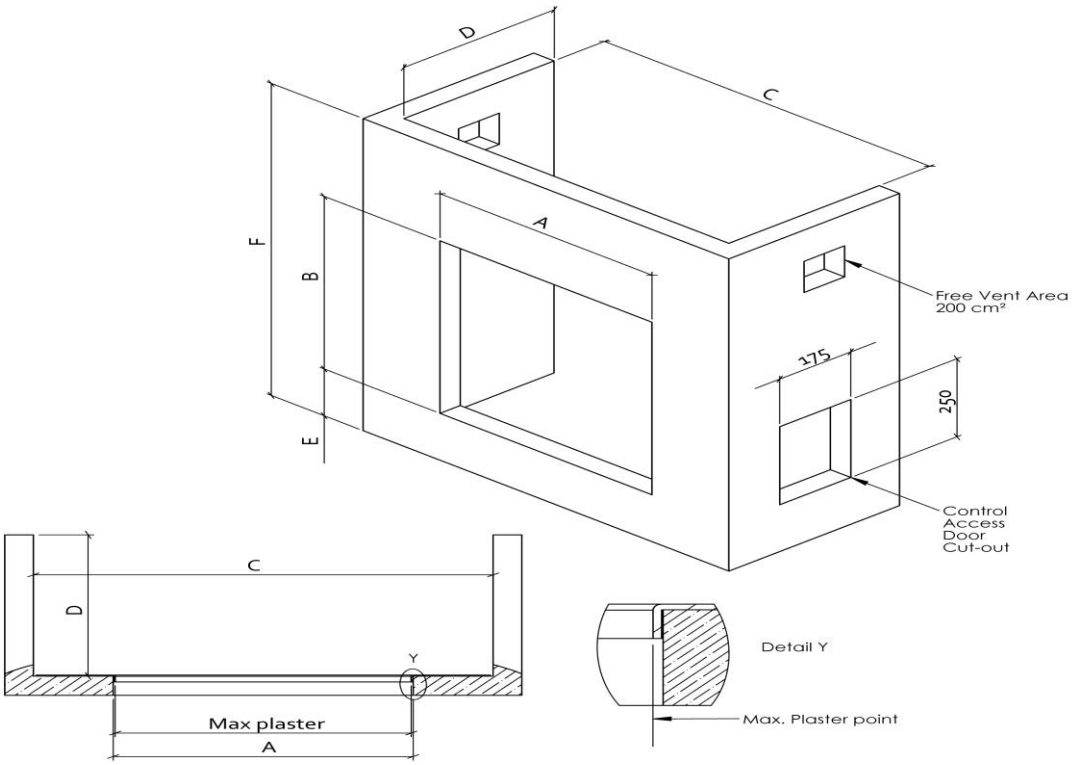

A=550 B=600 C=750 D=400 E=100 F=800

Si nécessaire, porte d'accès pour vérification

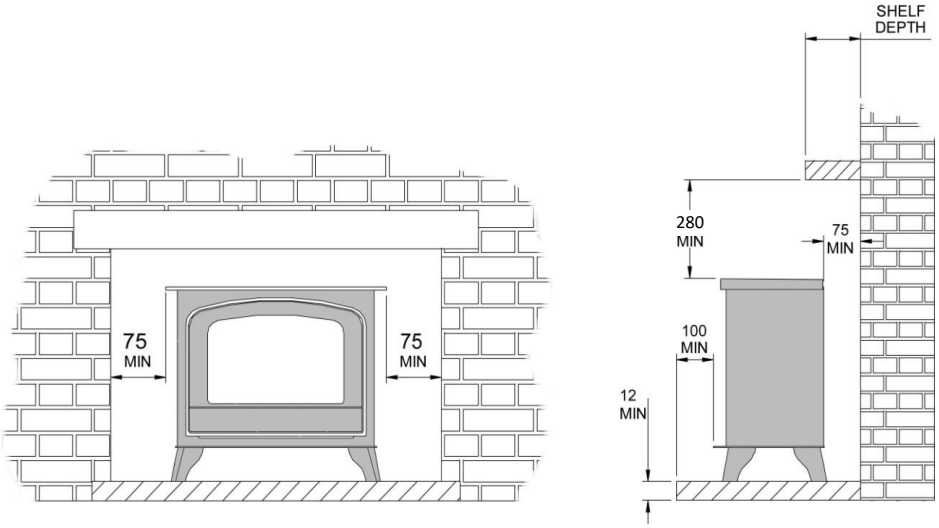

L'appareil doit être placé à au moins 280 mm de tout élément combustible.

Une tablette (shelf) combustible peut-être installée au-dessus de l'appareil. Pour une profondeur de cette tablette de 150 mm ou moins, une distance de sécurité de 280 mm minimum doit être respectée au-dessus de l'appareil. La profondeur de la tablette peut augmenter au même titre que la distance de sécurité. Par exemple, pour une profondeur de tablette de 200 mm, la distance de sécurité est de 330 mm.

Instructions d'installation

3.4 Connection des buses

3.4.1 Notes générales

L'appareil doit-être installé avec un terminal vertical de toit (C31) ou un terminal horizontal de mur (C11)

Cet appareil doit obligatoirement être raccordé avec des buses concentriques spécifiées par Nestor Martin. Ces buses concentriques spécifiques ont été agréées avec les appareils. Si l'appareil n'est pas installé avec les buses spécifiques, le fabricant ne pourra ni accepter la responsabilité ni garantir un fonctionnement propre et en sécurité de l'appareil

Les buses d'évacuation de fumées doivent être construites vers le haut et avec toutes les jonctions étanches et verrouillées en utilisant les pièces certifies par Nestor Martin.

Le système de conduit utilisé doit être le système Metaloterm B.V. US 100/150 en combinaison avec:

Configuration verticale (toit):

- Adaptateur **USAK 2 10** et avec le terminal vertical **USDVC2 10** (toit).

Configuration horizontale (mur) avec départ vertical au-dessus du poêle:

- Adaptateur **USAK 2 10** et avec le terminal horizontal **USDHC2 10** (mur).

Configuration horizontale (mur) avec départ horizontal du poêle:

- Adaptateur **USAK 2 10** et avec le **USDSC 10** (**terminal SNORKEL**)

Le système de conduit utilisé doit être le système Metaloterm B.V. US 130/200 en combinaison avec:

Configuration verticale (toit):

- Adaptateur **USAK 2 13** et avec le terminal vertical **USDVC2 13** (toit).

Configuration horizontale (mur) avec départ vertical au-dessus du poêle:

- Adaptateur **USAK 2 13** et avec le terminal horizontal **USDHC2 13** (mur).

Configuration horizontale (mur) avec départ horizontal du poêle:

- Adaptateur **USAK 2 13** et avec le **USDSC 13** (**terminal SNORKEL**)

Alternativement, un système compatible Muelink & Grol peut être utilisé.

3.4.2. Car port ou extension de l'habitation

Dans le cas où le terminal se situe au niveau d'un capot ou d'une extension de l'habitation, il doit y avoir au moins deux ouvertures complètes et non obstruées. La distance entre la partie la plus basse du toit et le sommet du terminal doit être d'au moins 600 mm

Note: un passage couvert ne doit pas être considéré comme un capot, les buses ne peuvent pas être placées dans un passage couvert.

3.4.3. Sous-sols, puits de lumière et murs de soutènement

Les terminaux de fumée ne doivent pas être situés dans les limites d'une zone de sous-sol, puits de lumière ou dans l'espace externe formée par un mur de soutènement, à moins que des mesures soient prises pour s'assurer que les produits de combustion peuvent se disperser en toute sécurité en tout temps. Il peut être possible d'installer ce système de combustion dans un tel endroit à condition que la distance ne soit pas inférieure à 1m du niveau supérieur de cette zone pour permettre aux produits de combustion de se disperser en toute sécurité.

Les terminaux de fumée doivent être situés pour assurer un dégagement total des produits de combustion et en conformité avec les informations suivantes.

Lorsque les produits de la combustion sont évacués, ils ne devraient pas causer de nuisances pour les bâtiments adjacents et ils doivent être positionnés de sorte qu'aucun dommage ne peut se produire à d'autres parties du bâtiment. Si la surface d'une paroi externe est constituée d'un matériau combustible, une plaque non combustible doit être montée derrière le terminal et elle doit dépasser de 25 mm au-delà des bords externes du terminal.

Instructions d'installation

3.4.4. Localisation des terminaux

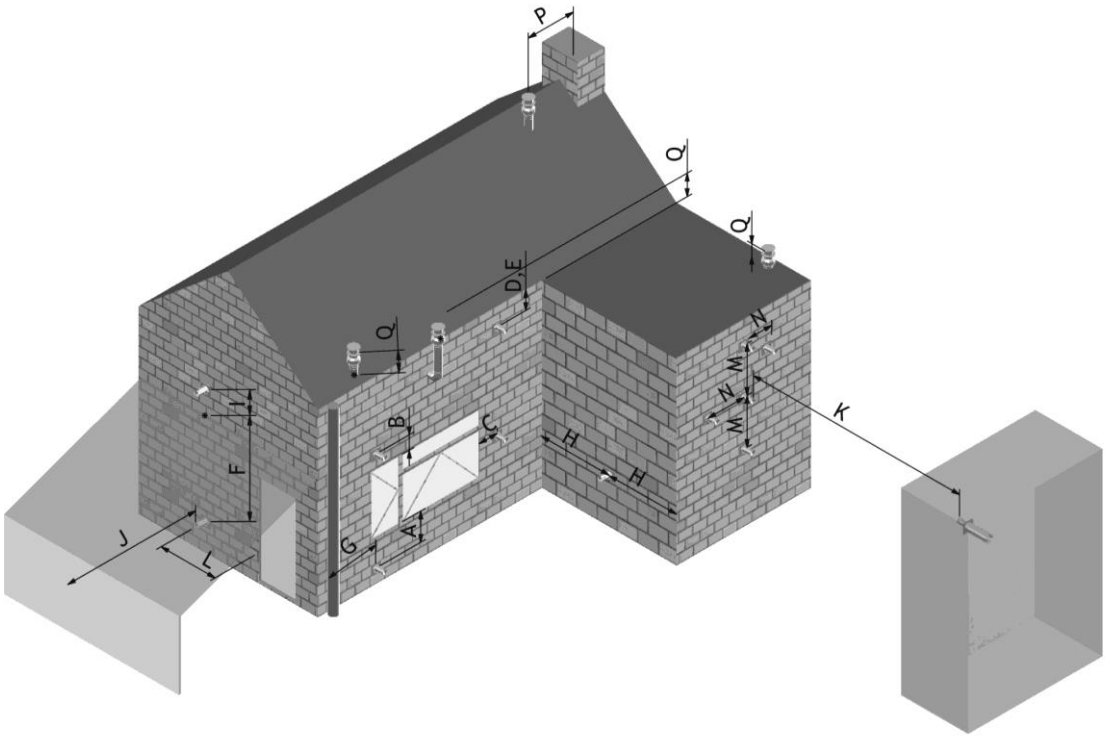

Dimension	Position du terminal	Distance (mm)
A*	En-dessous d'une ouverture, brique de ventilation, fenêtre, …	600
B	Au-dessus d'une ouverture, brique de ventilation, fenêtre, …	300
C	Adjacent à une ouverture, brique de ventilation, fenêtre, ...	400
D	En-dessous des gouttières, tuyaux de sol ou de drainage	300
E	En-dessous d'un avant-toit	300
F	En-dessous d'un balcon ou du toit d'un capot	600
G	Par rapport à une gouttière verticale ou tuyau de sol	300
H	Par rapport à un coin intérieur ou extérieur	600
I	Au-dessus d'un toit de terre, toit plat ou d'un balcon	300
J	Par rapport à une surface en face du terminal	600
K	En face d'un autre terminal	600
L	D'ouverture dans le car port (porte, fenêtre vers l'habitation)	1200
M	Distance verticale entre deux terminaux dans le même mur	1500
N	Distance horizontale entre deux terminaux dans le même mur	300
P	Par rapport à une structure verticale dans le toit	600
Q	Au-dessus de l'intersection avec un toit	150

* En plus, le terminal ne doit pas se trouver à moins de 300 mm d'une ouverture dans la structure du bâtiment formé dans le but de loger un élément construit comme un cadre de fenêtre

Instructions d'installation

3.4.5. Sortie des fumées à travers un mur (terminal horizontal) type C_{11}

Taille des buses:

: Buses US Ø100/150.

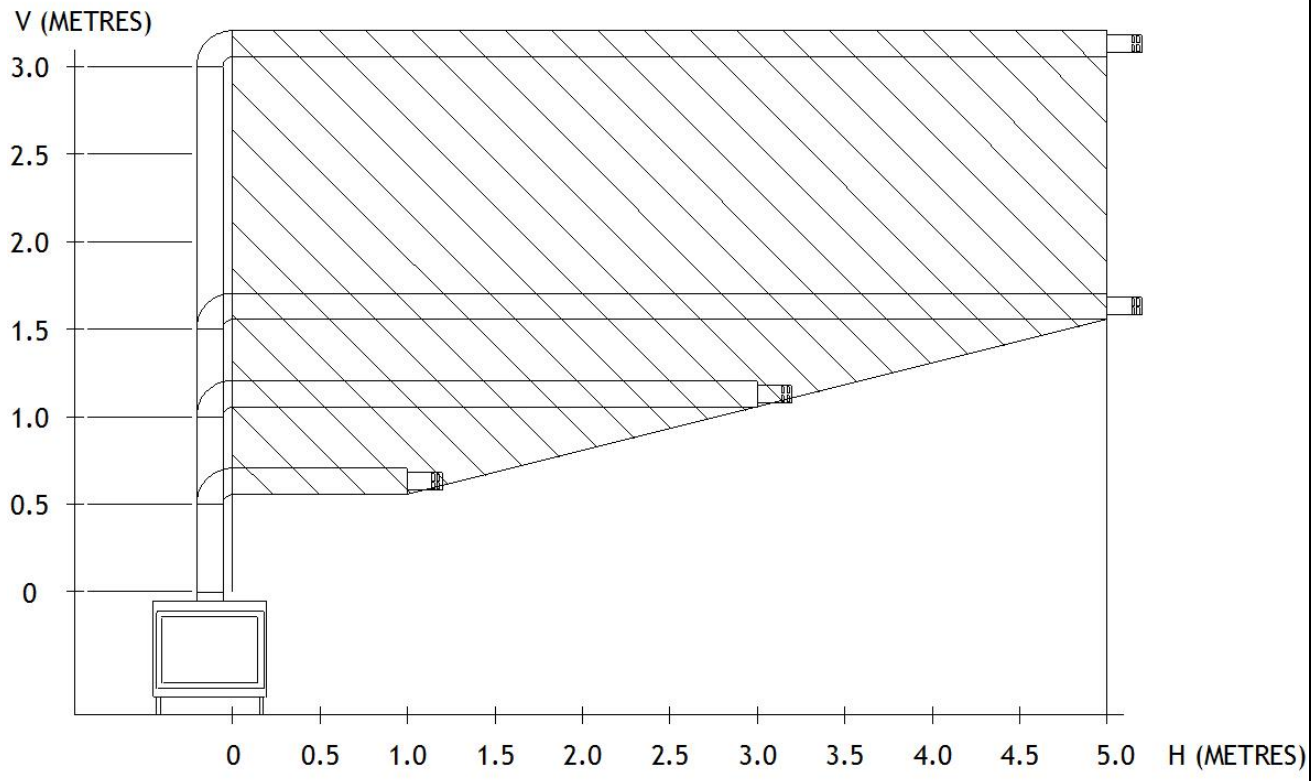

Longueur maximale des buses, pour configuration à travers un mur extérieur.

Utiliser la zone hachurée pour calculer la longueur maximale horizontale (H) en fonction de la hauteur verticale (V).

L'ajout de buses horizontals ne peut pas dépasser 0.5 fois la hauteur de buses verticales.

IMPORTANT

Chaque coude à 45° correspond à 25 cm de buse horizontale et chaque coude à 90° correspond à 50 cm de buses horizontales. Pour 1 m de buse horizontale il faut ajouter 0.5 m de buse vertical. Pour des configurations plus compliquées, il faut donc ajouter cela au diagramme ci-dessous.

Instructions d'installation

3.4.6. Sortie des fumées à travers le toit (terminal vertical) type C_{31}

Taille des buses:

Avec une restriction de flux de D 35mm, buses de Ø100/150

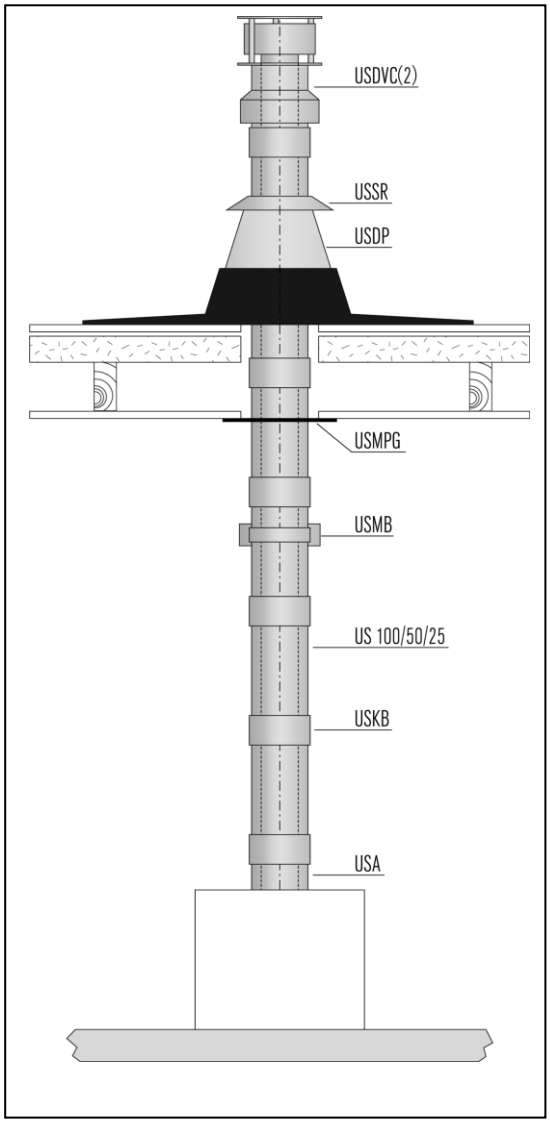

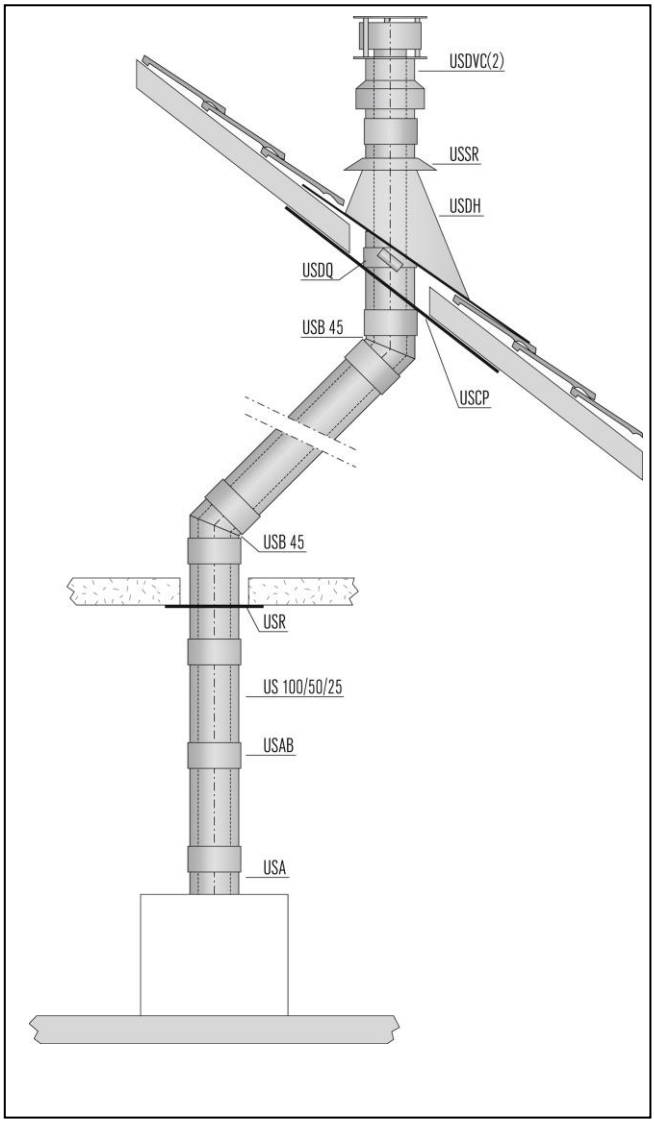

Instructions d'installation

3.5. Placement de la réduction D35

- Retirer le buselot en fonte et le conduit de fumées.
- Placer la réduction en dessous du conduit de fumées.
- Fixer le conduit de fumées et le buselot en fonte.

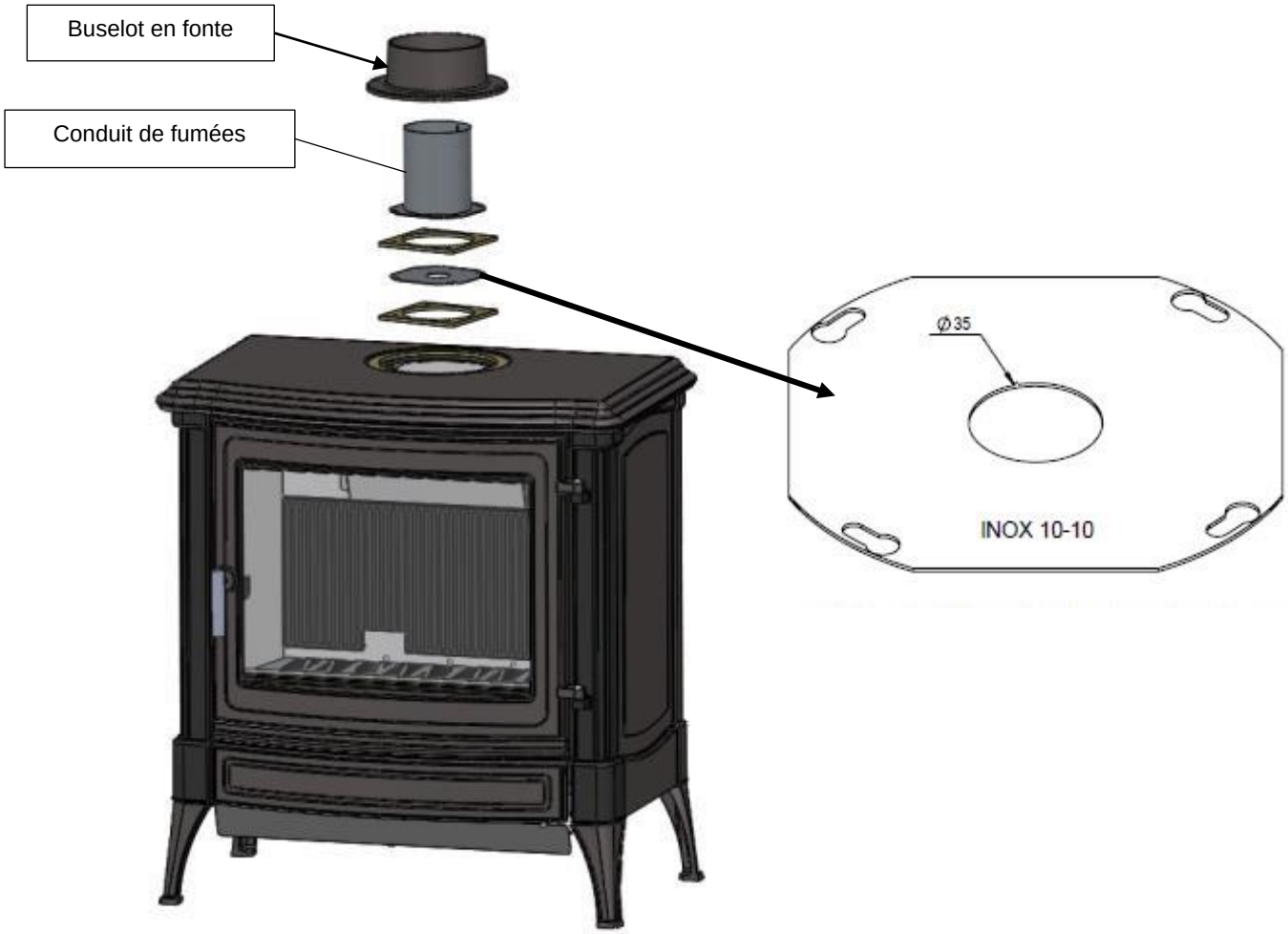

Instructions d'installation

3.6 Arrangement du lit de braises et des bûches.

H15 NG+LPG

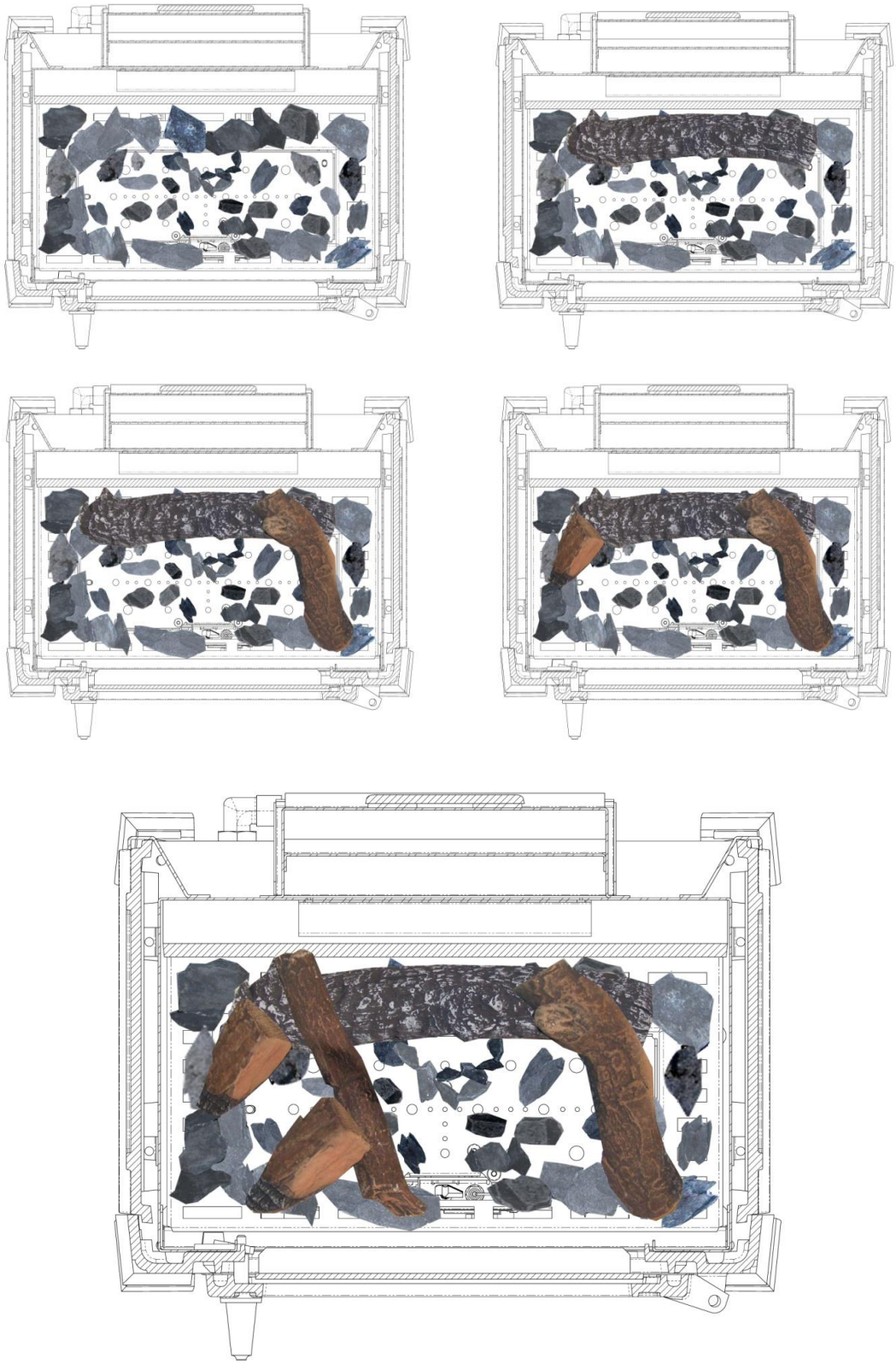

Instructions d'installation

H25 NG+LPG

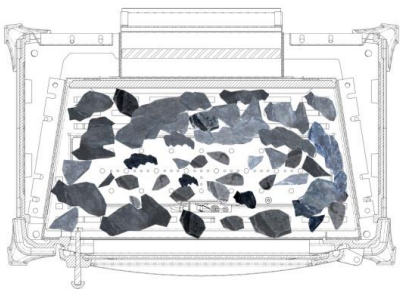

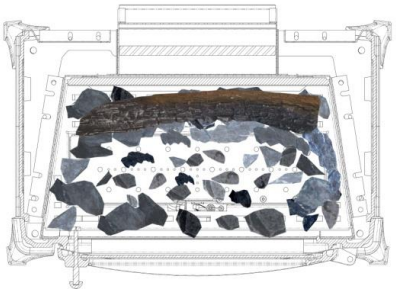

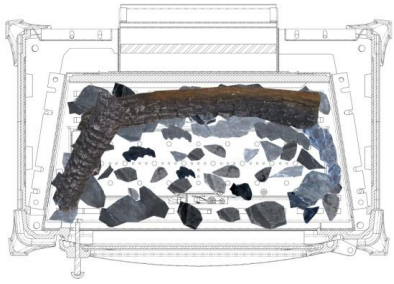

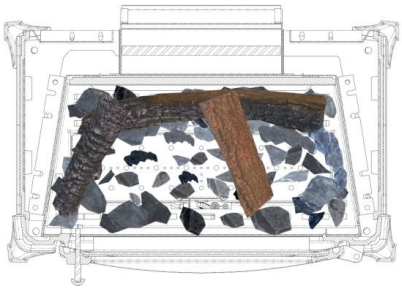

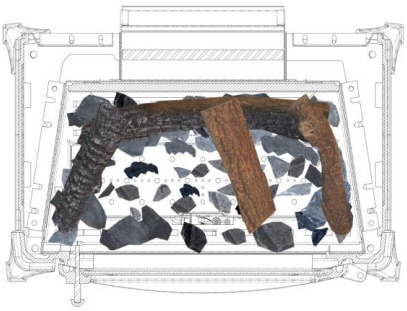

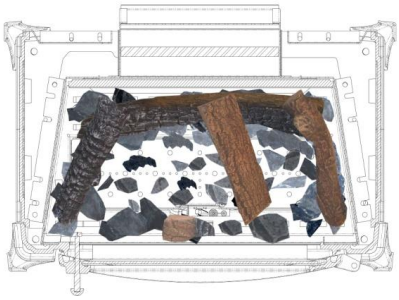

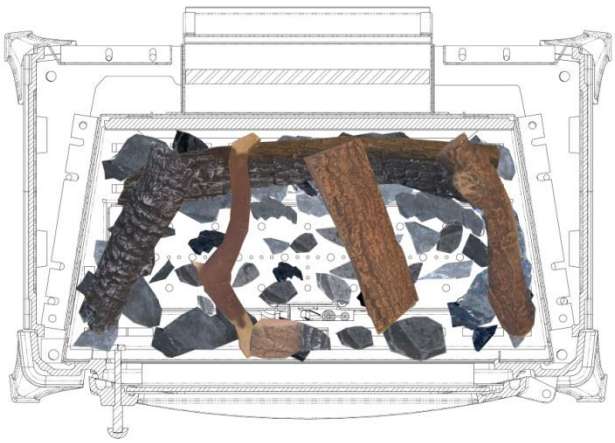

Instructions d'installation

H35 NG+LPG

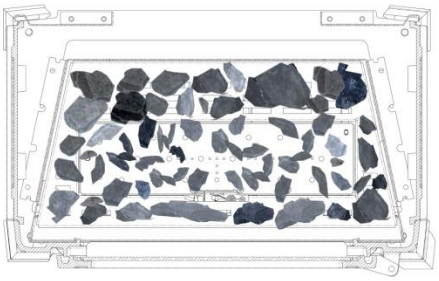

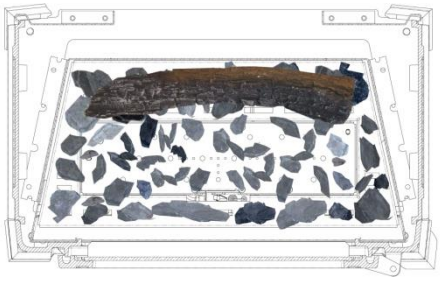

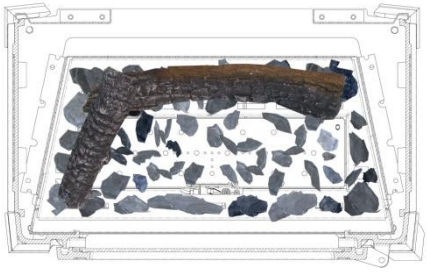

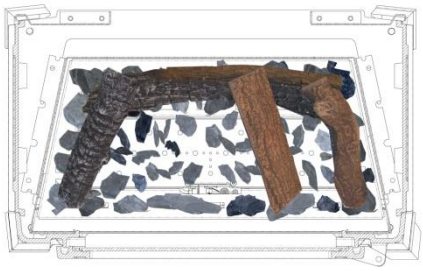

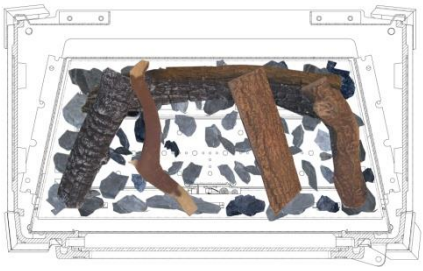

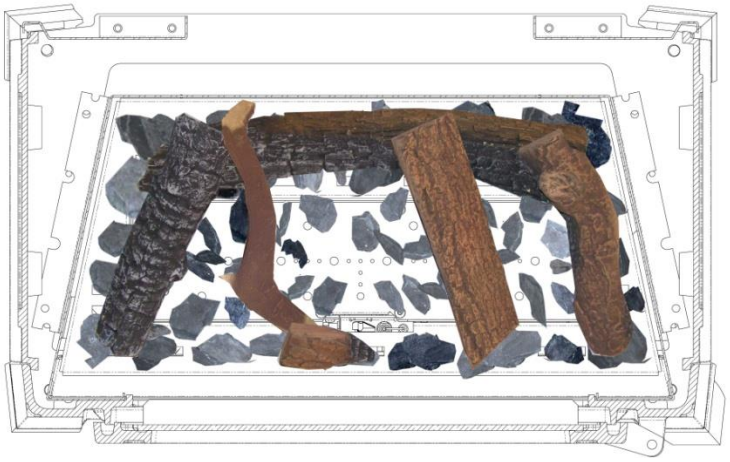

Instructions d’installation

H45 NG+LPG

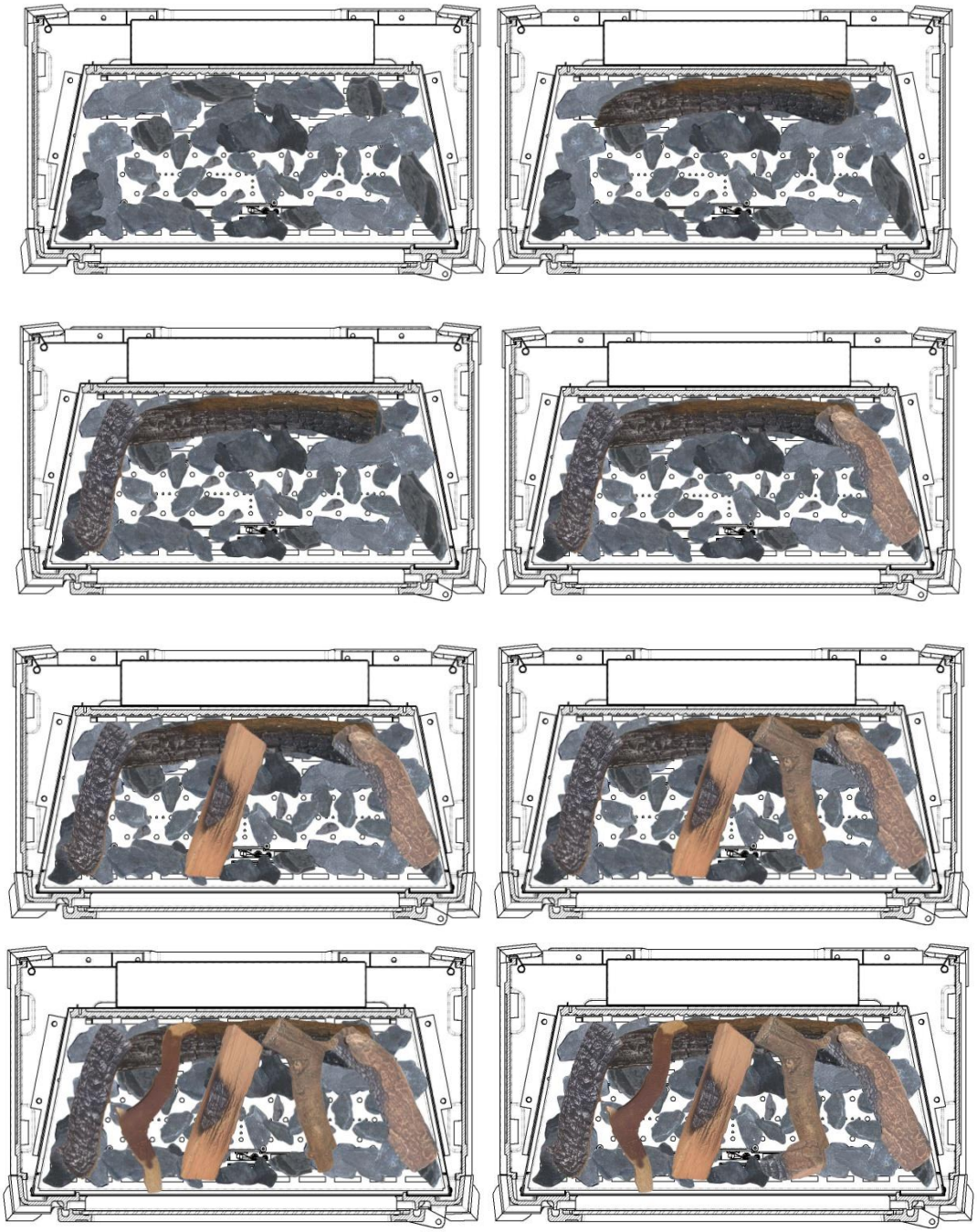

Instructions d'installation

TQH15 NG+LPG

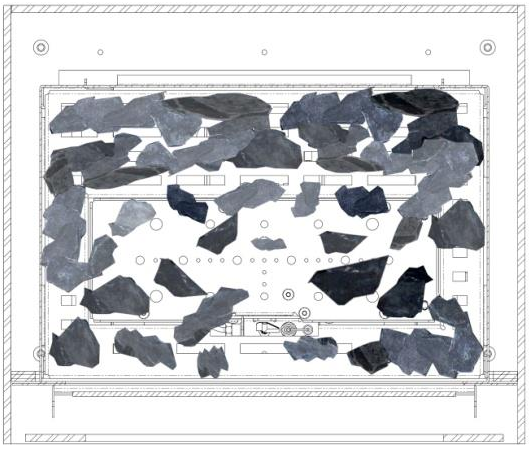

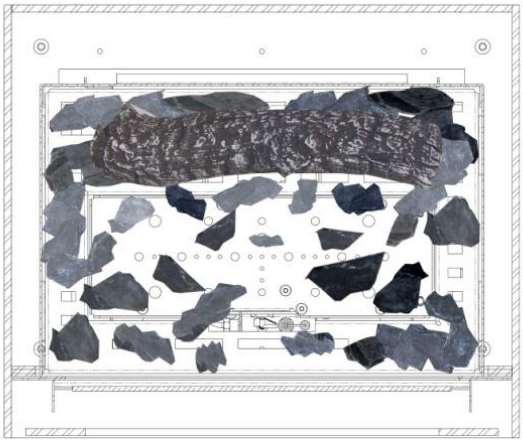

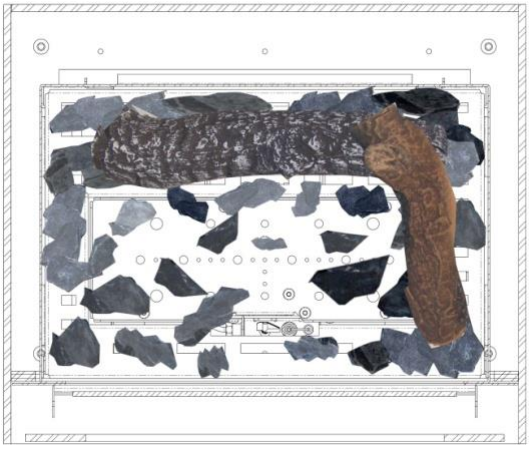

Instructions d'installation

TQH35 NG+LPG

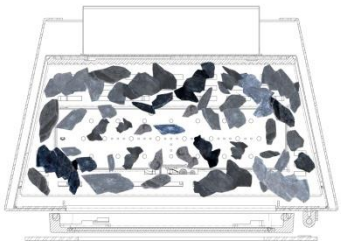

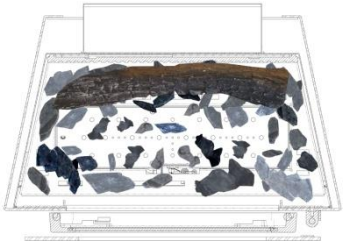

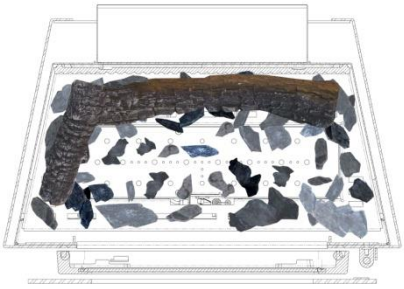

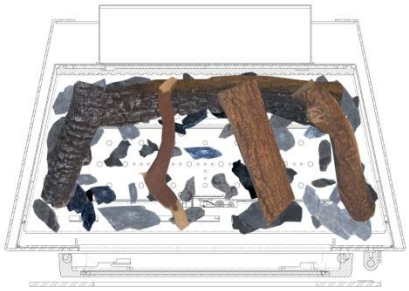

Instructions d'installation

3.7 Dimensions

H15 sortie horizontale

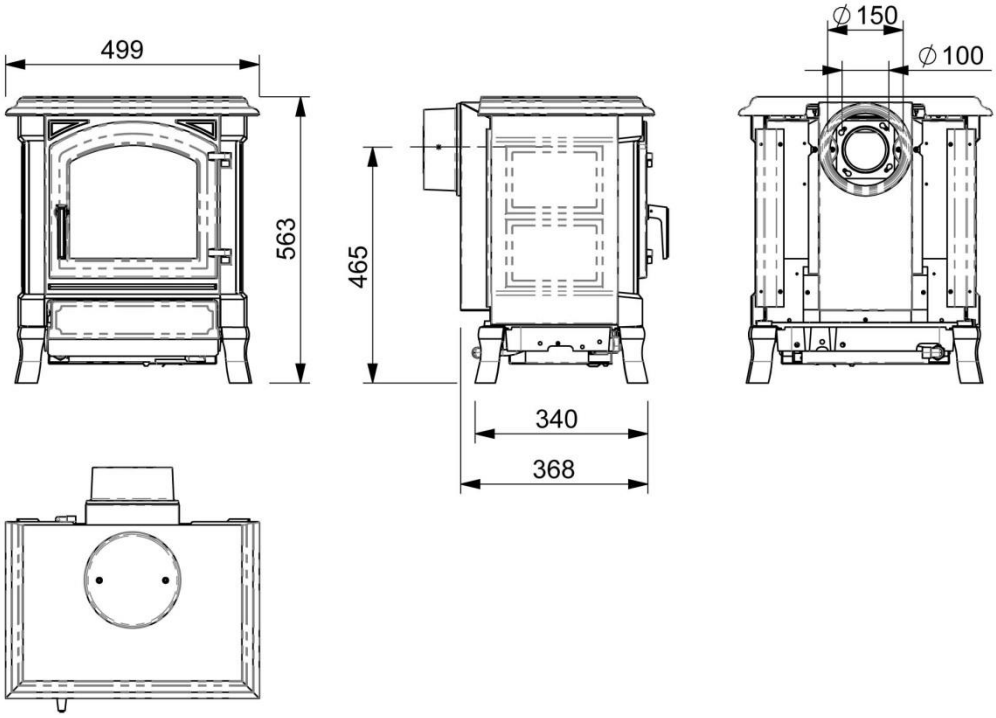

H15 sortie vertical

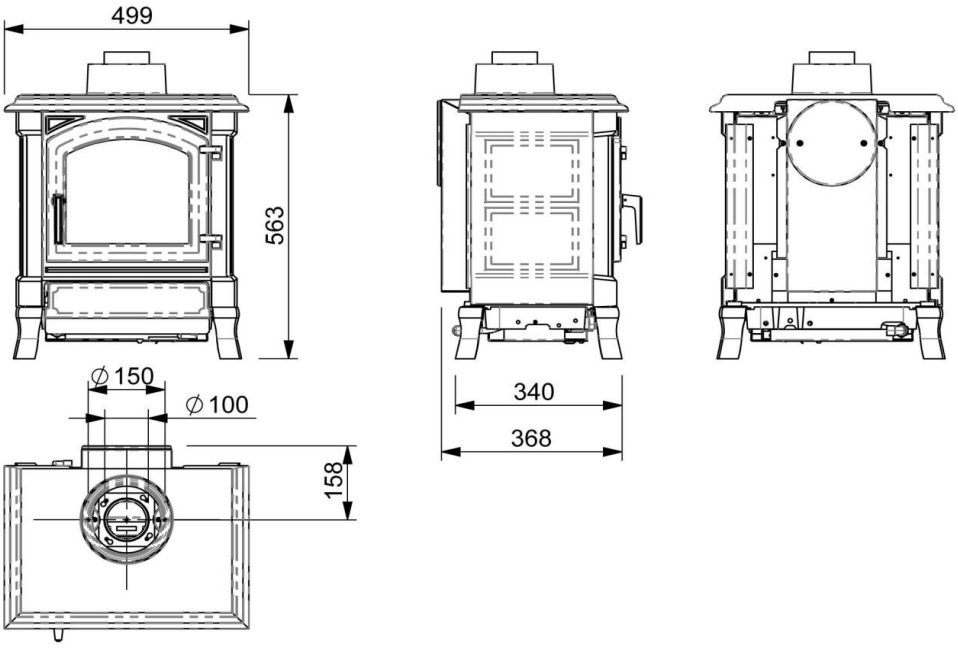

Instructions d'installation

S25 Sortie horizontale

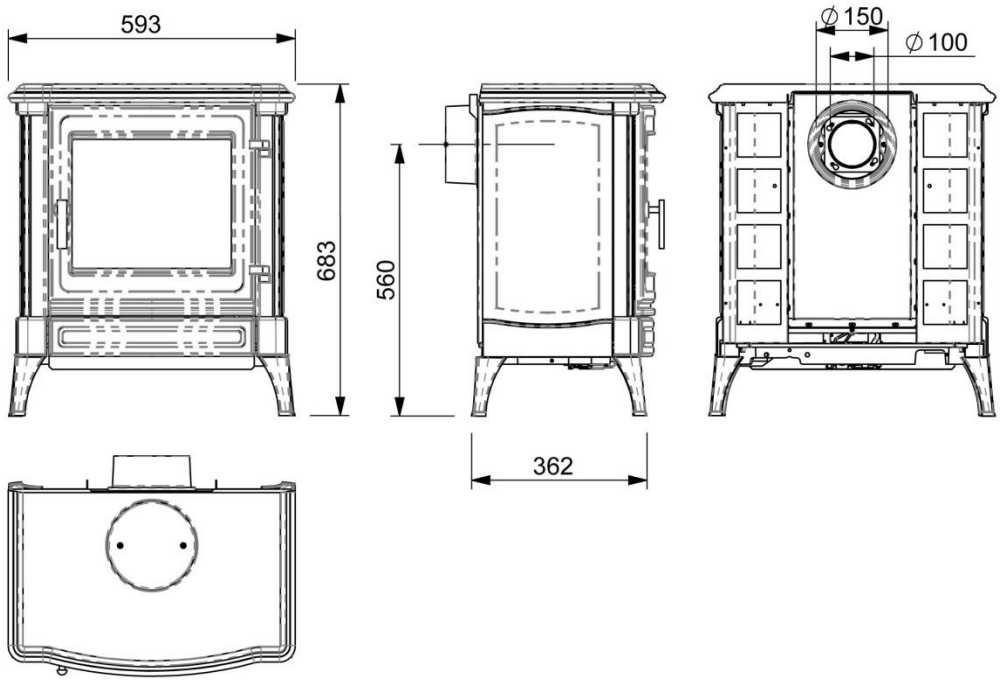

S25 Sortie verticale

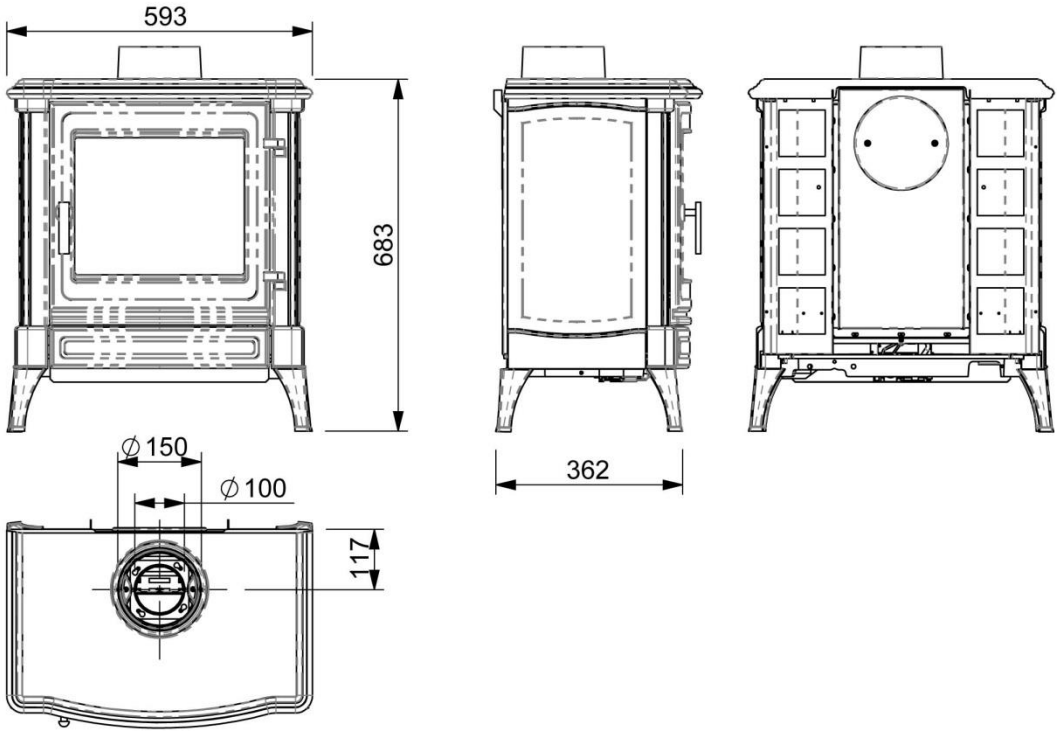

Instructions d'installation

S35 Sortie horizontale

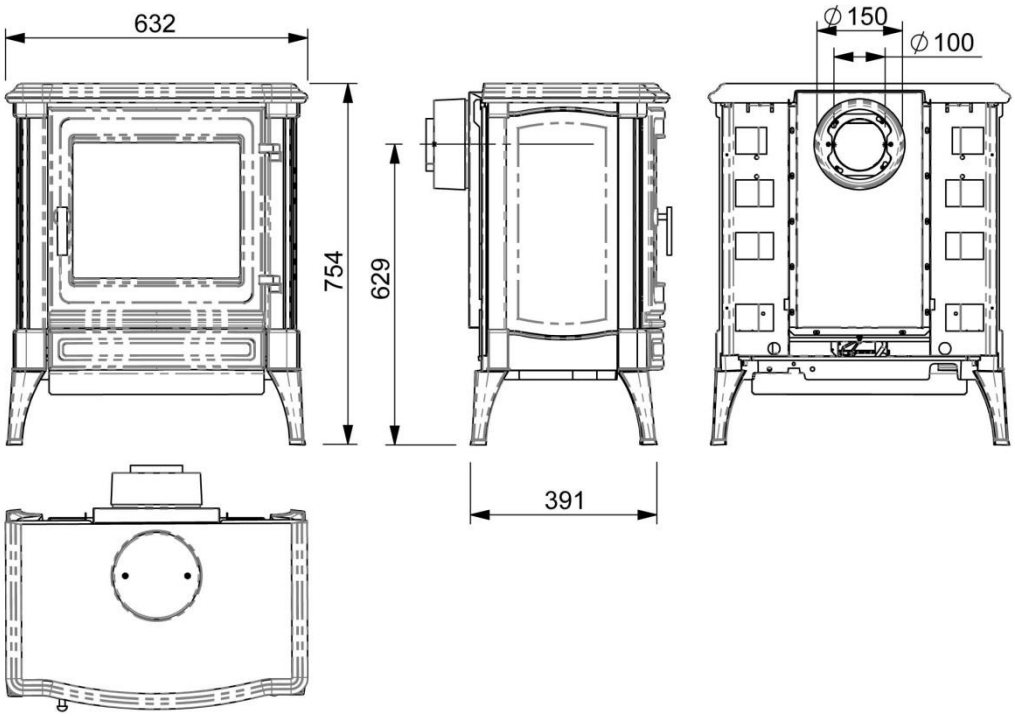

S35 Sortie verticale

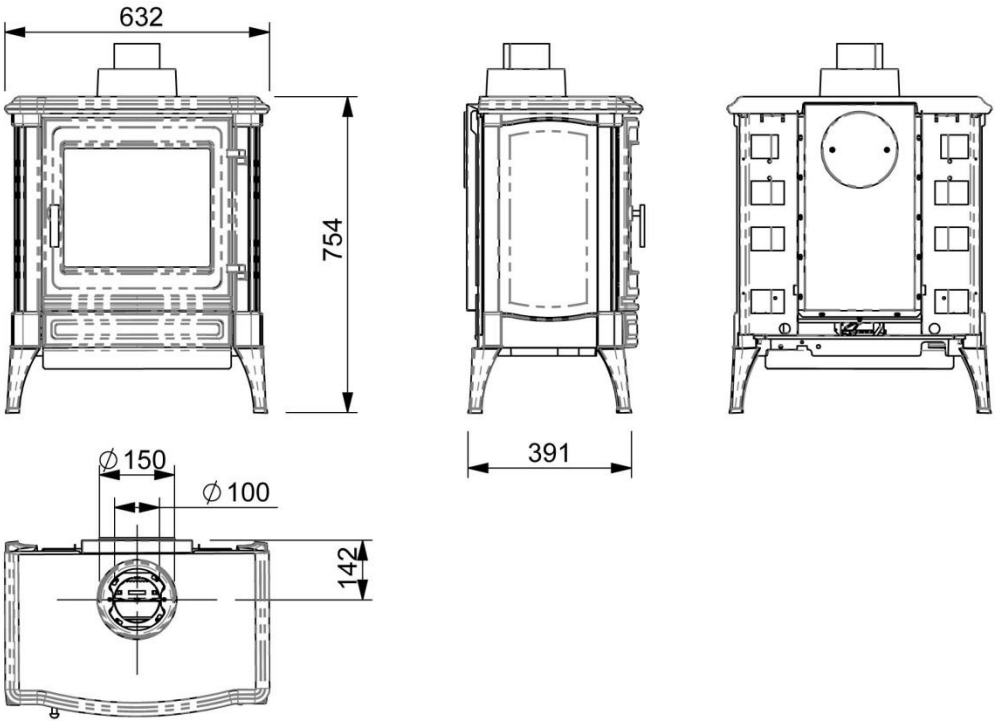

Instructions d'installation

H45 Sortie horizontale

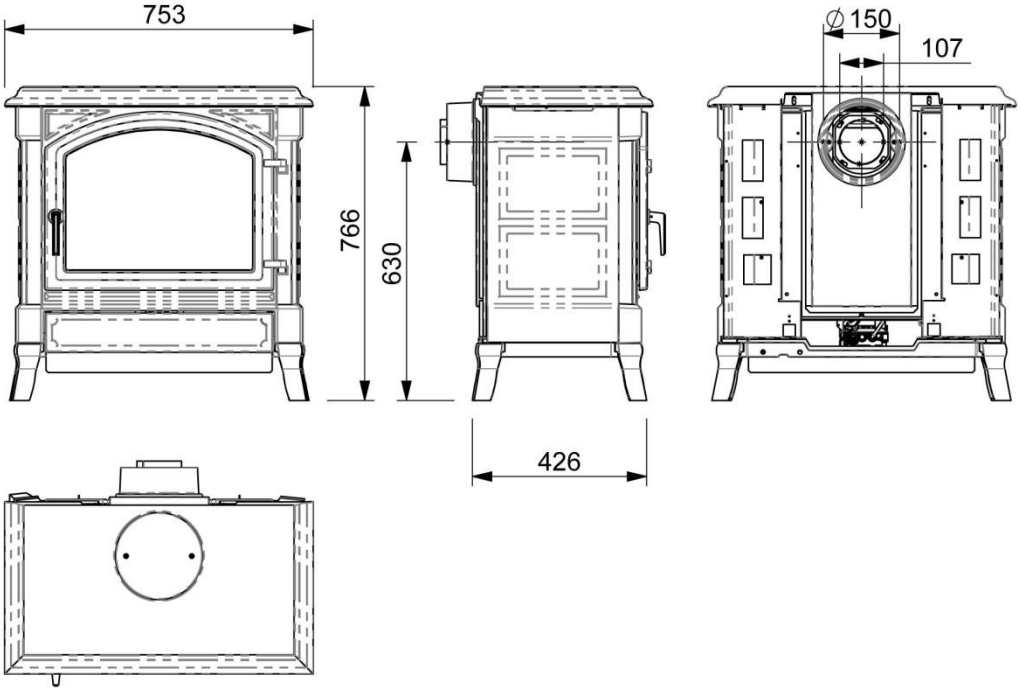

H45 Sortie verticale

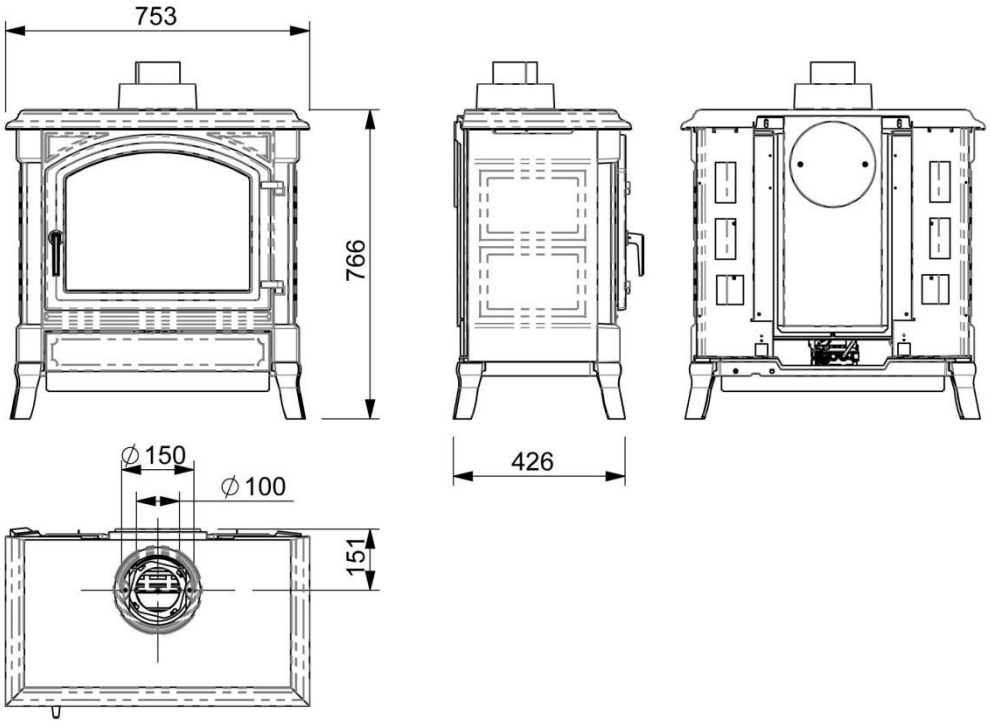

Instructions d'installation

TQH15 (départ vertical uniquement)

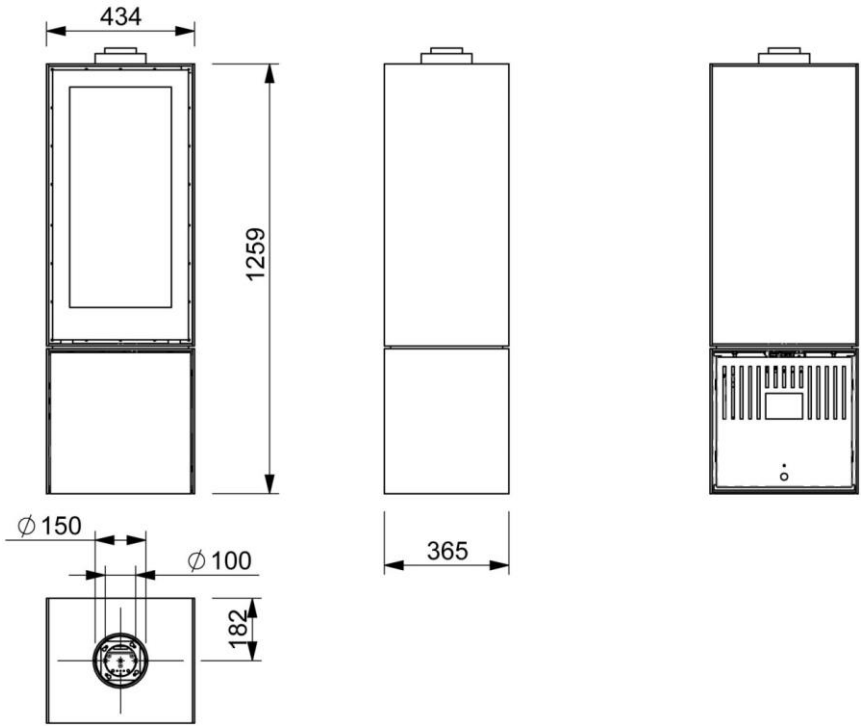

TQH 35 (Sortie horizontale et verticale)

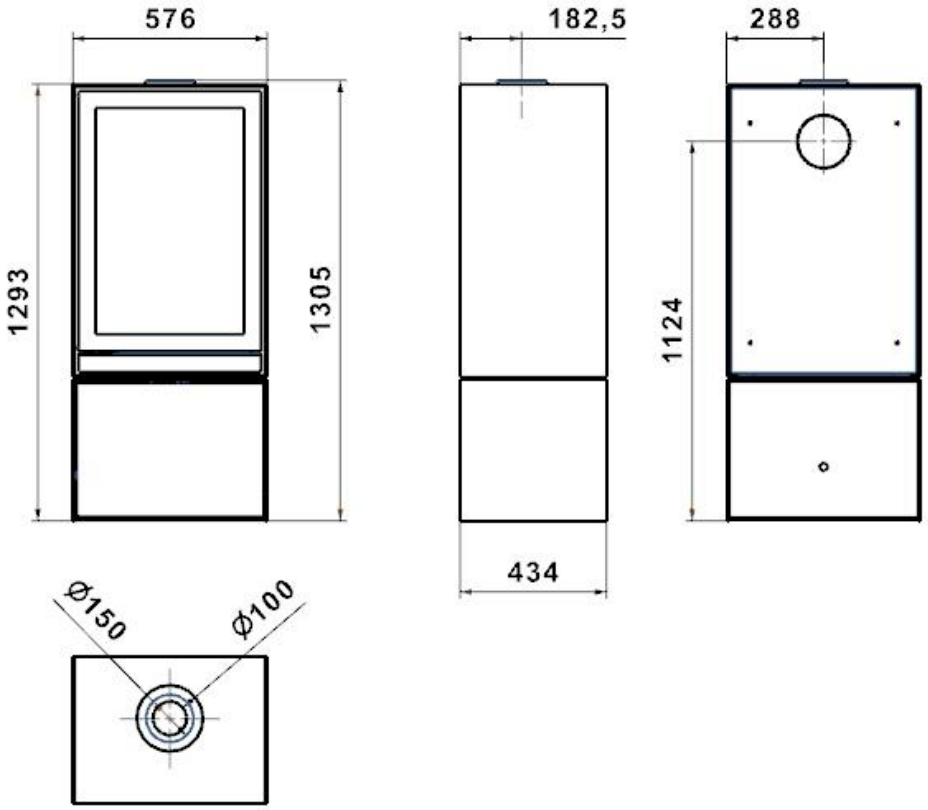

Instructions d'installation

3.8 Mise en service de l'appareil

3.8.1 Vérification de l'allumage de la veilleuse

1. Allumer la veilleuse comme décrit dans les instructions d'utilisation
2. Vérifier que la veilleuse reste bien allumée
3. Eteindre la veilleuse

3.8.2 Vérification du brûleur principal

1. Allumer la veilleuse comme décrit dans les instructions d'utilisation
2. Allumer le brûleur comme décrit dans les instructions d'utilisation
3. Vérifier que la veilleuse allume doucement le brûleur et que le brûleur reste allumé
4. Eteindre complètement l'appareil

3.8.3 Test de pression

L'appareil est réglé pour fournir la puissance correcte comme indiqué dans les données techniques. Aucun ajustement n'est nécessaire par la suite. Toujours vérifier la pression d'entrée et la pression du brûleur.

1. Placer la vanne de l'appareil en position off
2. Enlever la vis au niveau de l'emplacement de test de la pression d'entrée et connecter à un monomètre.
3. Vérifier que la pression d'entrée mesurée soit bien la même que celle indiquée dans les données techniques
4. Réaliser le test quand l'appareil fonctionne au maximum et quand seulement la veilleuse est allumée.
5. Si la pression est faible, vérifier si les tuyaux d'amenée de gaz sont bien de la bonne taille.
6. Si la pression est trop importante (plus de 5 mbar au-dessus) l'appareil peut être installé mais le fournisseur de gaz doit être contacté.
7. Enlever la vis au niveau du test de pression du brûleur de la vanne gaz et connecter un manomètre
8. Vérifier que la pression soit la même que celle détaillée dans les données techniques
9. La valeur mesurée doit se trouver entre +- 10% de la valeur indiquée. Dans le cas contraire, contactez le fabricant.

Note : après avoir vérifié les pressions et enlevé les manomètres, les vis au niveau des points de test doivent être replacées et le système doit être vérifié pour assurer l'étanchéité du gaz.

Entretien

4. Entretien

Eteindre l'appareil et isoler l'arrivée de gaz. Assurez-vous que l'appareil est bien froid avant de commencer l'entretien. Aucune responsabilité ne peut être acceptée par Nestor Martin pour le préjudice causé par des brûlures causées par un appareil chaud.

La procédure suggérée pour l'entretien est décrite ci-dessous :

A. Ouvrir la porte

B. Doucement retirer les composants en céramique (incluant charbon) ou pierres (le cas échéant)

C. Utiliser un aspirateur pour nettoyer le dessus du brûleur et la grille

D. Retirer la grille

E. Utiliser un aspirateur, nettoyer complètement le brûleur. L'ensemble veilleuse est alors clairement visible. Utiliser un aspirateur et une brosse souple pour nettoyer l'ensemble veilleuse. Ne jamais modifier ou plier le thermocouple.

F. Ouvrir l'arrivée de gaz afin de vérifier les fuites, vérifier ensuite le bon fonctionnement du brûleur et de la veilleuse, pour une bonne utilisation et opération future.

G. Replacer la grille

H. Replacer tous les composants en céramique

I. Fermer la porte

J. Vérifier les buses et le terminal, s'assurer que le terminal soit bien propre et non obstrué.

K. Allumer l'appareil et tester les pressions

L. Vérifier le fonctionnement de l'appareil

4.1 Nettoyage des céramiques

Enlever les céramiques comme détaillé ci-dessus (A-B)

Doucement nettoyer les céramiques dans un endroit aéré (à l'extérieur), utiliser une brosse souple et un aspirateur (recommandé avec un filtre HEPA). Si nécessaire, remplacer les composants endommagés par ceux spécifiés par Nestor Martin. Emballer dans des sacs en plastique et emmener les composants défectueux dans les sites appropriés.

Replacer les fausses bûches et vérifier le fonctionnement sûr de l'appareil.

4.2 Entretien du brûleur

La veilleuse, incluant le thermocouple, peuvent être remplacés / entretenus en enlevant l'ensemble de son support. Pour cela il faut enlever 2 écrous (M5 clé de 8mm) et enlever le bouclier de la veilleuse et la pince

Pour accéder à l'injecteur du brûleur, il faut retirer ce dernier. Pour cela il faut enlever 4 boulons (M6, clé de 10) qui maintiennent le brûleur. Le brûleur peut ensuite être enlevé donnant ainsi accès à l'injecteur.

Utiliser et remplacer toujours par des pièces spécifiées par Nestor Martin

4.3 Pièces détachées

Pour les pièces détachées, contacter Nestor Martin en fournissant les références de l'appareil et les informations concernant la pièce détachée que vous désirez.

5. Informations techniques

5.1 Pays de destination / types de gaz

CODE	COUNTRIES	NATURAL	LPG
AT	Austria	I2H, G20 at 20 mbar	I3P(50),G31 at 50 mbar; I3B/P(50),G30/G31 at 50 mbar
BE	Belgium	I2E+, G20/G25 at 20/25 mbar	I3+,G31/G31 at 28/37 mbar; I3P(37),G31 at 37 mbar; I3B/P(30),G30/G31 at 30 mbar
BG	Bulgaria	I2H, G20 at 20 mbar	I3B/P(30),G30/G31 at 30 mbar
CH	Switzerland	I2H, G20 at 20 mbar	I3P(50),G31 at 50 mbar; I3+,G31/G31 at 28/37 mbar; I3P(37),G31 at 37 mbar; I3B/P(50),G30/G31 at 50
CY	Cyprus	N/A	
CZ	Czech Republic	I2H, G20 at 20 mbar	I3P(50),G31 at 50 mbar; I3+,G31/G31 at 28/37 mbar; I3P(37),G31 at 37 mbar; I3B/P(50),G30/G31 at 50
DE	Germany	I2ELL, G25 at 20 mbar[1]; I2E, G20 at 20 mbar	I3P(50),G31 at 50 mbar; I3B/P(50),G30/G31 at 50
DK	Denmark	I2H, G20 at 20 mbar	I3B/P(30),G30/G31 at 30 mbar
EE	Estonia	I2H, G20 at 20 mbar	I3B/P(30),G30/G31 at 30 mbar
ES	Spain	I2H, G20 at 20 mbar	I3+,G31/G31 at 28/37 mbar; I3P(37),G31 at 37 mbar
FI	Finland	I2H, G20 at 20 mbar	I3P(30),G31 at 30 mbar; I3B/P(30),G30/G31 at 30 mbar
FR	France	I2E+, G20/G25 at 20/25 mbar	I3+,G31/G31 at 28/37 mbar; I3P(37),G31 at 37 mbar; I3B/P(30),G30/G31 at 30 mbar; I3B/P(50),G30/G31 at 50
GB	United Kingdom	I2H, G20 at 20 mbar	I3+,G31/G31 at 28/37 mbar; I3P(37),G31 at 37 mbar; I3B/P(30),G30/G31 at 30 mbar
GR	Greece	I2H, G20 at 20 mbar	I3+,G31/G31 at 28/37 mbar; I3P(37),G31 at 37 mbar; I3B/P(30),G30/G31 at 30 mbar
HU	Hungary	N/A	I3B/P(30),G30/G31 at 30 mbar
HR	Croatia	I2H, G20 at 20 mbar	I3P(37),G31 at 37 mbar; I3B/P(30),G30/G31 at 30 mbar
IE	Ireland	I2H, G20 at 20 mbar	I3+,G31/G31 at 28/37 mbar; I3P(37),G31 at 37 mbar
IS	Iceland	N/A	N/A
IT	Italy	I2H, G20 at 20 mbar	I3+,G31/G31 at 28/37 mbar; I3P(37),G31 at 37 mbar; I3B/P(30),G30/G31 at 30 mbar
LT	Lithuania	I2H, G20 at 20 mbar	I3+,G31/G31 at 28/37 mbar; I3P(37),G31 at 37 mbar; I3B/P(30),G30/G31 at 30 mbar
LU	Luxembourg	I2E, G20 at 20 mbar	
LV	Latvia	I2H, G20 at 20 mbar	N/A
MT	Malta	N/A	I3B/P(30),G30/G31 at 30 mbar
NL	The Netherlands	I2L, G25 at 25 mbar	I3P(50),G31 at 50 mbar; I3P(30),G31 at 30 mbar; I3P(37),G31 at 37 mbar; I3B/P(30),G30/G31 at 30 mbar
NO	Norway	I2H, G20 at 20 mbar	I3B/P(30),G30/G31 at 30 mbar
PL	Poland	I2E, G20 at 20 mbar	I3P(37),G31 at 37 mbar
PT	Portugal	I2H, G20 at 20 mbar	I3+,G31/G31 at 28/37 mbar; I3P(37),G31 at 37 mbar
RO	Romania	I2E, G20 at 20 mbar	I3P(30),G31 at 30 mbar; I3B/P(30),G30/G31 at 30 mbar
SE	Sweden	I2H, G20 at 20 mbar	I3B/P(30),G30/G31 at 30 mbar
SL	Slovenia	I2H, G20 at 20 mbar	I3+,G31/G31 at 28/37 mbar; I3P(37),G31 at 37 mbar; I3B/P(30),G30/G31 at 30 mbar
SK	Slovakia	I2H, G20 at 20 mbar	I3P(50),G31 at 50 mbar; I3+,G31/G31 at 28/37 mbar; I3P(37),G31 at 37 mbar; I3B/P(30),G30/G31 at 30 mbar; I3B/P(50),G30/G31 at 50
TR	Turkey	I2H, G20 at 20 mbar	I3+,G31/G31 at 28/37 mbar; I3P(37),G31 at 37 mbar; I3B/P(30),G30/G31 at 30 mbar

Informations techniques

5.2 Données techniques

PIN: 0359CR1490

H15

type de gaz		G20	G20/G25	G20/G25	G25	G30/G31		G31	
		I_{2H},I_{2E}	I_{2E+}	I_{2ELL}	I_2	$I_{3B/P(30/50)}$	I_{3+}	$I_{3P(37,50)}$	$I_{3P(30)}$
Pression d'alimentation	mbar	20	20/25	20	25	30/50	28-30/37	37/50	30
Puissance nominale brute (Hs)	kW	6.9	6.9	6.9	6.9	6.9	6.9	6.9	6.9
Puissance nominale nette (Hi)	kW	6.2	6.2	6.2	6.2	6.4	6.4	6.4	6.4
Consommation	m³/hr	0.631	0.631/0.741	0.741	0.741	0.191	0.191	0.248	0.248
Pression brûleur (chaud)	mbar	15	15\22	16	22	28.9	28.9	36	29
Injecteur		480		560	480	160			180
Veilleuse		446.0330.24				446.0330.44			
Classe de rendement		1							
Classe de NOx		5							

H25

type de gaz		G20	G20/G25	G20/G25	G25	G30/G31		G31	
		I_{2H},I_{2E}	I_{2E+}	I_{2ELL}	I_2	$I_{3B/P(30/50)}$	I_{3+}	$I_{3P(37,50)}$	$I_{3P(30)}$
Pression d'alimentation	mbar	20	20/25	20	25	30/50	28-30/37	37/50	30
Puissance nominale brute (Hs)	kW	9	9	9	9	7.8	7.8	7.8	7.8
Puissance nominale nette (Hi)	kW	8.1	8.1	8.1	8.1	7.2	7.2	7.2	7.2
Consommation	m³/hr	0.828	0.828/0.960	0.960	0.960	0.213	0.213	0.277	0.277
Pression brûleur (chaud)	mbar	12.4	12.4\17.8	17.8	17.8	28.6	28.6	36	29
Injecteur		650				180			220
Veilleuse		446.0330.24				446.0330.44			
Classe de rendement		1							
Classe de NOx		5							

Technical Information

S35

type de gaz		G20	G20/G25	G20/G25	G25	G30/G31		G31	
		I_{2H},I_{2E}	I_{2E+}	I_{2ELL}	I_2	$I_{3B/P(30/50)}$	I_{3+}	$I_{3P(37,50)}$	$I_{3P(30)}$
Pression d'alimentation	mbar	20	20/25	20	25	30/50	28-30/37	37/50	30
Puissance nominale brute (Hs)	kW	9.5	9.5	9.5	9.5	8.5	8.5	8.5	8.5
Puissance nominale nette (Hi)	kW	8.6	8.6	8.6	8.6	7.8	7.8	7.8	7.8
Consommation	m³/hr	0.878	0.878/1.010	1.010	1.010	0.234	0.234	0.305	0.305
Pression brûleur (chaud)	mbar	4.9	4.9\7.2	7.2	7.2	28.8	28.8	36	29
Injecteur		1200				220			260
Veilleuse		446.0330.24				446.0330.44			
Classe de rendement		1							
Classe de NOx		5							

S45

type de gaz		G20	G20/G25	G20/G25	G25	G30/G31		G31	
		I_{2H},I_{2E}	I_{2E+}	I_{2ELL}	I_2	$I_{3B/P(30/50)}$	I_{3+}	$I_{3P(37,50)}$	$I_{3P(30)}$
Pression d'alimentation	mbar	20	20/25	20	25	30/50	28-30/37	37/50	30
Puissance nominale brute (Hs)	kW	11.6	11.6	11.6	11.6	9.8	9.8	9.8	9.8
Puissance nominale nette (Hi)	kW	10.5	10.5	10.5	10.5	9.0	9.0	9.0	9.0
Consommation	m³/hr	1.082	1.082/1.257	1.257	1.257	0.272	0.272	0.354	0.354
Pression brûleur (chaud)	mbar	6.5	6.5\9.7	9.7	9.7	26.4	26.4	35	29
Injecteur		1200				260			280
veilleuse		446.0330.24				446.0330.44			
Classe de rendement		1							
Classe de NOx		5							

Technical Information

TQH35

type de gaz		G20	G20/G25	G20/G25	G25	G30/G31		G31	
		I_{2H},I_{2E}	I_{2E+}	I_{2ELL}	I_2	$I_{3B/P(30/50)}$	I_{3+}	$I_{3P(37,50)}$	$I_{3P(30)}$
Pression d'alimentation	mbar	20	20/25	20	25	30/50	28-30/37	37/50	30
Puissance nominale brute (Hs)	kW	13.5	13.5	13.5	13.5	10	10	10	10
Puissance nominale nette (Hi)	kW	12.2	12.2	12.2	12.2	9.2	9.2	9.2	9.2
Consommation	m³/hr	1.25	1.250/1.460	1.460	1.460	0.274	0.274	0.357	0.357
Burner Pression brûleur (chaud)	mbar	9.2	9.2\13	13	13	27.5	27.5	35	29
Injecteur		1200				260			280
Veilleuse		446.0330.24				446.0330.44			
Classe de rendement		1							
Classe de NOx		5							

TQH15

type de gaz		G20	G20/G25	G20/G25	G25	G30/G31		G31	
		I_{2H},I_{2E}	I_{2E+}	I_{2ELL}	I_2	$I_{3B/P(30/50)}$	I_{3+}	$I_{3P(37,50)}$	$I_{3P(30)}$
Pression d'alimentation	mbar	20	20/25	20	25	30/50	28-30/37	37/50	30
Puissance nominale brute (Hs)	kW	9.5	9.5	9.5	9.5	8	8	8	8
Puissance nominale nette (Hi)	kW	8.6	8.6	8.6	8.6	7.4	7.4	7.4	7.4
Consommation	m³/hr	0.891	.891/1.031	1.031	1.031	0.219	0.219	0.285	0.285
Pression brûleur (hot)	mbar	16.7	16.7\22	9	22	28.9	28.9	36	29
Injecteur		650		1200	650	220			260
Veilleuse		446.0330.24				446.0330.44			
Classe de rendement		1							
Classe de NOx		5							

NESTOR MARTIN

C07100DB369_1_4

ED: 03/2019