NESTOR MARTIN

WOODBOX® TECHNOLOGY

MODE D’EMPLOI

TQH13 TQH33 TQH43 TQ33

NOTICE DE SECURITE

Veuillez lire soigneusement toutes les instructions avant de commencer l'installation ou l'utilisation. Des erreurs d'installation, de réglage, d'utilisation ou d'entretien peuvent vous causer des blessures ou entraîner des dommages aux biens.

Tous les règlerments locaux et nationaux, notament ceux qui font référence à des normes nationales et européennes, doivent être respectés lors de l'installation et utilisation de l'appareil.

- Faites installer votre appareil par un professionnel compétent.
- En cas de problèmes, adressez-vous directement à lui.
- Demandez lui de vous procurer des pièces originales NESTOR MARTIN. Attention aux contrefaçons.Pour vous procurer une pièce, adressez-vous à votre installateur-revendeur afi n d'identifi er le n° de commande de la pièce.

Communiquez lui alors ces éléments et il se chargera de vous la commander chez NESTOR MARTIN.

- Il est recommandé de ne pas surestimer la puissance des appareils par rapport au volume à chauffer.
- L'utilisation de l'appareil avec l'air sous la grille ouvert au maximum doit se faire sous surveillance.

Attention : les distances de sécurité par rapport aux éléments combustibles sont indiquées à l'arrière de l'appareil.

Une distance de 80 cm entre la vitre et les éléments combustibles doit être respectée. Dans le cas où l'appareil est tournant, cette distance de 80 cm doit impérativement être respectée tout autour de l'appareil.

Il est interdit de poser l'appareil directement sur le sol en matériau combustible. Dans le cas d'un sol en matériau combustible, l'appareil doit être impérativement surélevé d'une hauteur minimale correspondant à la hauteur du socle bas (fourni en option)

Dans le cas où l'appareil est posé directement sur un sol non combustible, prévoir une arrivée d'air par le bas ou surélever l'appareil de 10 mm afi n de permettre à l'air de combustion de rentrer dans l'appareil.

NE PAS SURCHAUFFER L'APPAREIL.
SI UNE PARTIE DE L'APPAREIL OU DE LA BUSE ROUGIT, L'APPAREIL EST EN ETAT DE SURCHAUFFE.

Veillez à fournir de l'air de combustion à l'habitation lorsque vous utilisez l'appareil. Une fenêtre partiellement ouverte ou une grille d'aération extérieure à proximité de l'appareil est acceptable ou installer le kit d'arrivée d'air extérieure livré avec votre appareil. Ne connectez pas l'appareil à un conduit ou système de distribution d'air.

L'appareil devrait être placé en dehors du passage et loin des meubles et des tentures. Prévenir les adultes et surtout les enfants du danger des hautes températures et des brûlures.

Surveiller les enfants quand ceux-ci se trouvent dans la même pièce que l'appareil. L'appareil doit faire l'objet d'une inspection complète et la cheminée devrait être ramonée au moins une fois par an. Néanmoins, dans le cas d'une mauvaise installation, mauvais fonctionnement ou mauvaise qualité du combustible, le ramonage doit s'effectuer plus souvent.

PRESENTATION

INTRODUCTION

Nous vous remercions d'avoir choisi un poêle de la marque NESTOR MARTIN.
Cette gamme allie à la fois respect des normes environnementales et design pointu. Elle est équipée de la technologie Woodbox qui constitue une avancée technique importante dans le domaine de la combustion à bois.

Photo: TQH33 sur Tablette

Informations

Appareils	Rendement en %	Puissance en kW	Poids en Kg
TQH13	75	6.5	150
TQ33	77.6	8	160
TQH33	81	9	189
TQH43	77	15	219

CONTENU LIVRÉ:

1 poêle TQH
1 chenet en fonte
1 outil de commande
1 pique-feu
1 gant universel
1 buselot départ arrière et 1 buselot départ dessus
2 diaphragmes inox
1 bouche trou
1 joint de buselot / bouche trou
3 vis de fixation buselot
1 notice

INSTALLATION

CONSIGNES D'INSTALLATION

- L'installation doit être conforme aux règles de construction en vigueur.
- L'appareil doit être placé en respectant les distances minimales par rapport aux matériaux combustibles, figurant sur la plaquette signalétique. Prévoir éventuellement une protection du mur. Si le sol n'est pas en carrelage (c'est-à-dire tapis-plain, parquet, etc...), prévoir une plaque de sol qui déborde de l'appareil (20 cm à l'arrière, 20 cm sur les côtés, 50 cm à l'avant).
- Veillez à ce que la cheminée soit propre, sans suie ni débris, et la plus droite possible.
- Le conduit de la cheminée doit être étanche et les parois réalisées avec le moins de rugosité possible.
- Le raccordement entre l'appareil et la cheminée doit être également étanche et constitué de matériaux incombustibles, protégés si possible contre l'oxydation (tôle émaillée, aluminée, inox...)

HAUTEUR DE LA CHEMINÉE

La cheminée doit être suffi samment haute et dégagée pour éviter le refoulement. Elle sera protégée par des matériaux isolants pour diminuer les risques de bistrage dans la partie haute du conduit, et éventuellement couverte pour empêcher l'entrée d'eau de pluie.

La cheminée doit être conçue et construite de façon à développer un tirage suffi sant à évacuer complètement les fumées à l'extérieur.

En règle générale:

1. la cheminée doit dépasser au minimum de 90 cm le débouché du toit,
2. et minimum de 60 cm toute partie de l'édifi ce dans un rayon de 3 m.

Pour un tirage et un rendement optimaux, toute cheminée devrait dépasser le buselot de l'appareil d'au moins 5 m.

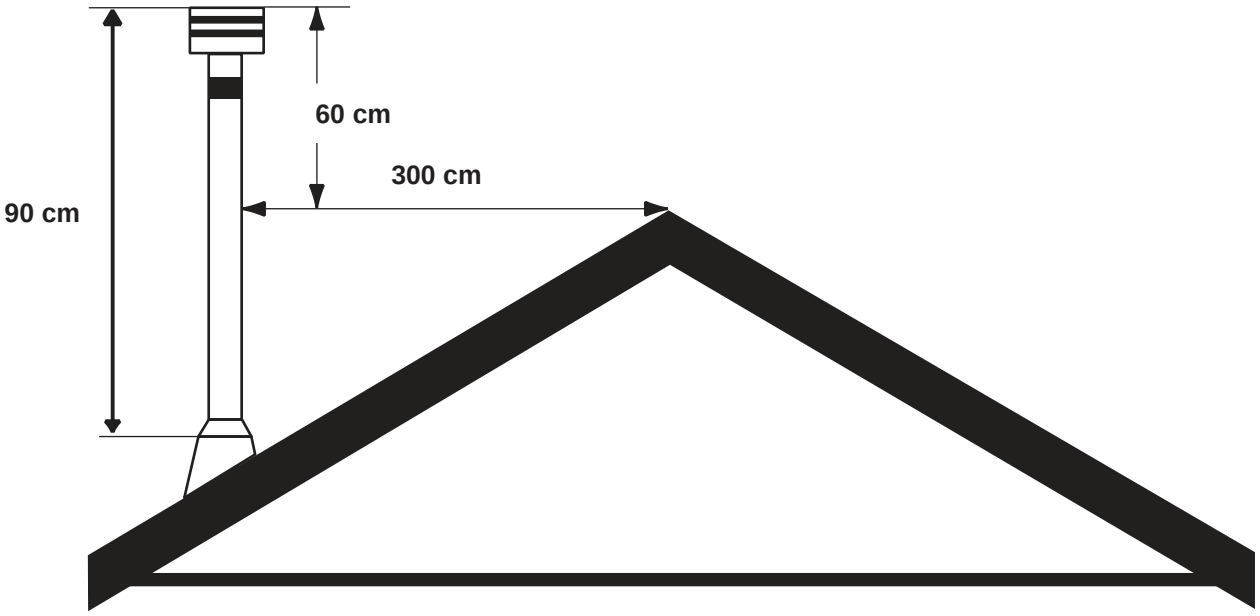

PERMUTATION DU BUSELOT DESSUS/ARRIERE

Votre appareil est monté par défaut pour un raccordement par le dessus, mais vous avez la possibilité de le raccordé par l'arrière.

Procédure:

Départ dessus

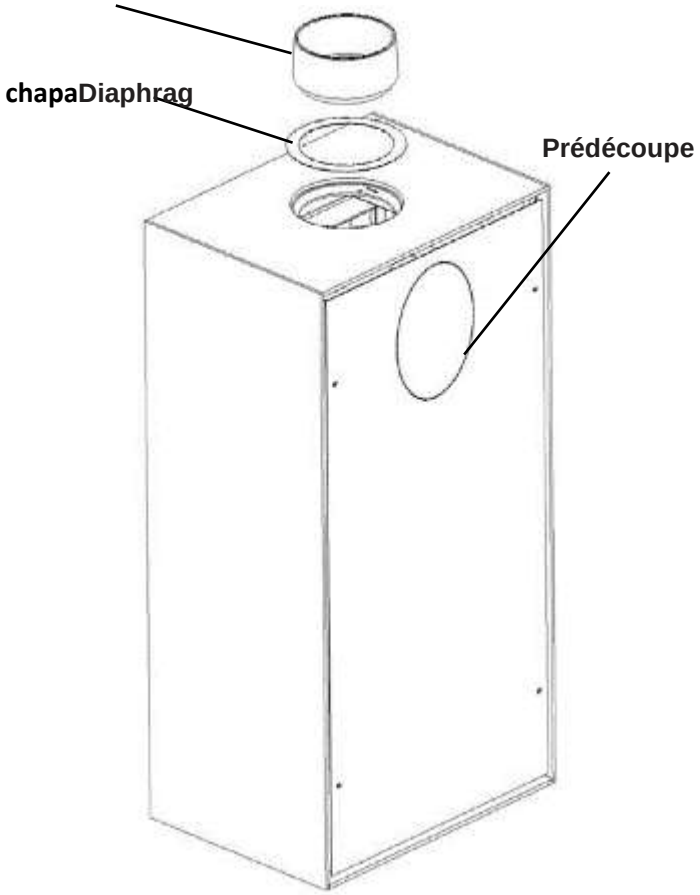

Départ arrière

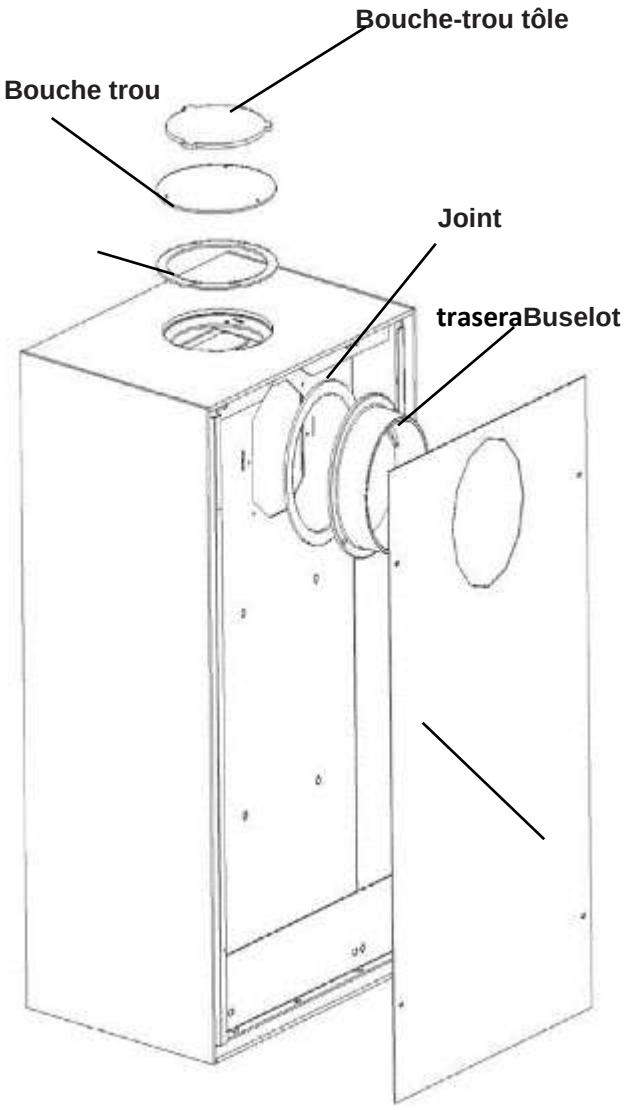

- Démonter le buselot avec son diaphragme
- Enlever le disque prédécoupé dans le dos de l'appareil à l'aide d'une pince coupante ou d'une scie à métaux.
- Enlever le dos en tôle de l'appareil.
- Dévisser le bouchon arrière en fonte qui obstrue l'arrivée d'air en départ arrière.
- Fixer le buselot arrière fourni avec son joint à l'arrière.
- Placer le dos en tôle
- Fixer le bouche–trou en fonte avec son joint sur la sortie supérieure de l'appareil (par le dessus ou par l'intérieur en enlevant la vermiculite).
- Placer le bouche-trou en tôle dans le trou de l'habillage**.**

INSTALLATION DU MOTEUR ET DU RECEPTEUR

Pour installer le moteur et le récepteur, procédez comme suit :

1) Enlever le tableau de bord (2 vis)

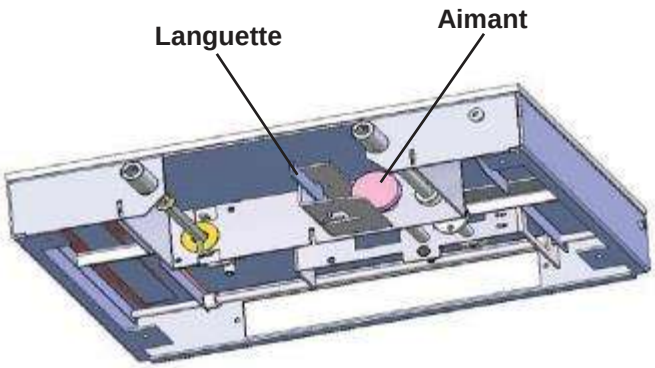

2) Décaler la languette de l'aimant puis caler le manchon du moteur contre l'aimant

3) Poser le récepteur dans son support et fixer le support dans les deux fentes prévues à cet effet à l'arrière de l'appareil

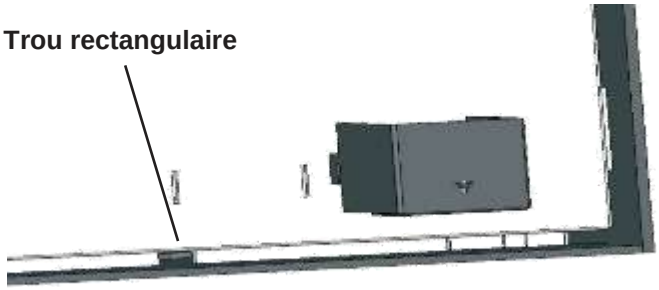

4) Relier le moteur et le récepteur par le câble, en passant ce câble de l'arrière vers l'avant. Le trou rectangulaire est prévu à cet effet

EQUIPEMENTS EN OPTION

GAMME DE SOCLE

Grâce à notre gamme de socle de qualité, votre appareil a la possibilité de devenir un poêle tournant et pratique. En effet, les socles sont équipés d'un roulement qui permet d'avoir une rotation de votre appareil à 360° quelque soit le sens afi n de profi ter pleinement de la beauté d'un feu de bois.
De plus, Ils permettent d'avoir une prise d'air extérieure grâce au buselot prévu.

Contenu livré avec le socle:

- 1 cache simple.
- 1 sachet contenant la vis et l'écrou de fi xation du poêle sur le socle.
- 1 bouche trou carré

Votre socle est livré par défaut pour un fonctionnement par prise d'air extérieur arrière, mais vous avec la possibilité de le confi gurer pour une prise d'air par le bas.

Pour cela:

- **1.** Dévisser le bouche trou carré avec un tournevis situé sous la boîte à air du socle (voir schéma).
- **2.** Supprimé la plaque d'obturation sur le dos équipé de la bouche du tuyau et remplacer la plaque d'obturation sans ouverture

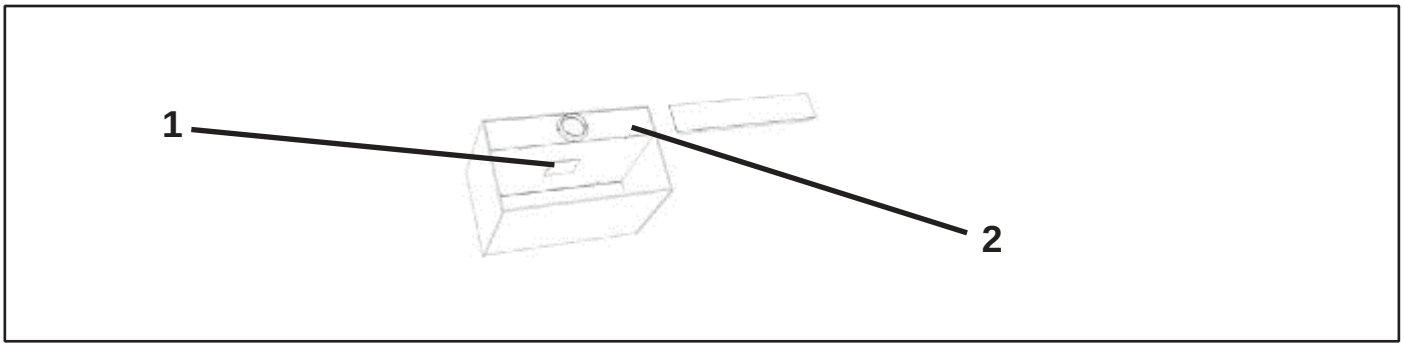

SOCLE BAS

Ce socle en acier laqué noir de 6 mm d'épaisseur vous permet d'avoir un poêle tournant à 360° grâce au roulement intégré. Il est équipé pour recevoir une arrivée d'air exérieure directe.

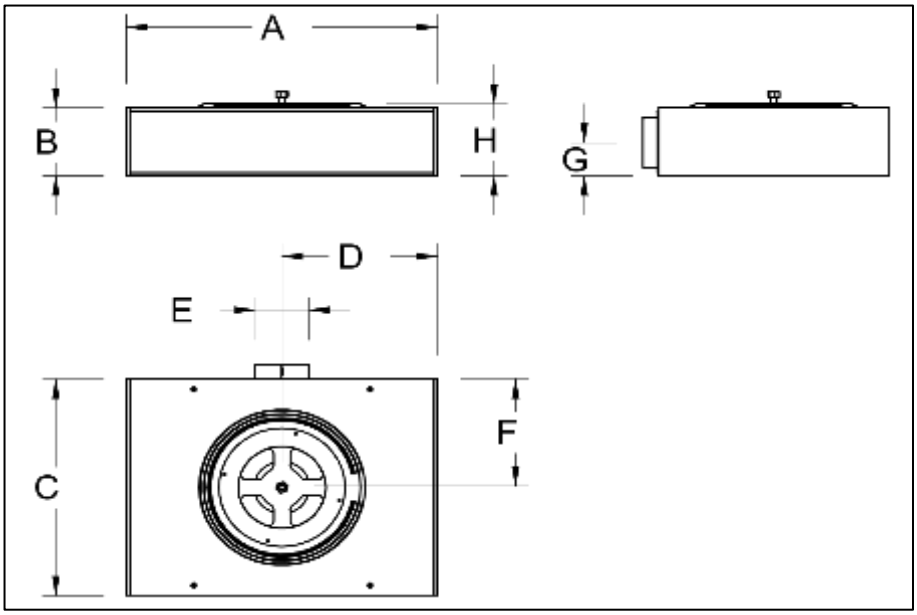

Socle bas	A [mm]	B [mm]	C [mm]	D [mm]	E [mm]	F [mm]	G [mm]	H [mm]
TQH 13	434	134	365	217	D 100	182.5	72	142
TQ 33	576	134	434	288	D 100	217	72	142
TQH 33	576	134	434	288	D 100	217	72	142
TQH 43	684	134	382	342	D 100	241	72	142

SOCLE BÛCHE

Ce socle en acier laqué noir de 6 mm d'épaisseur, vous permet d'avoir un poêle tournant à 360°. Il est équipé pour recevoir une arrivée d'air extérieure directe et d'un espace de stockage de bûche.

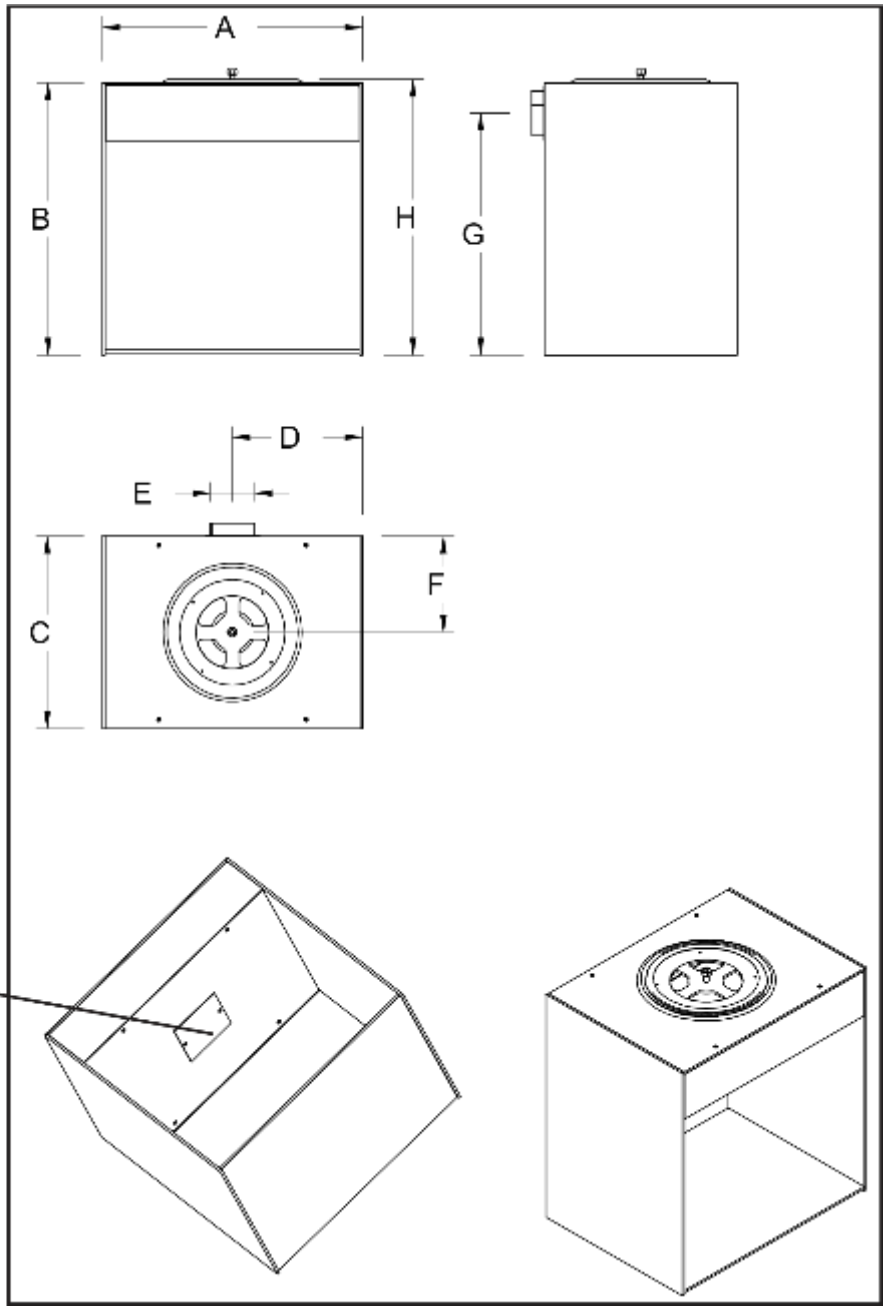

Dimensions en mm

Socle bûche	A [mm]	B [mm]	C [mm]	D [mm]	E [mm]	F [mm]	G [mm]	H [mm]
TQH 13	434	425	365	217	D 100	182.5	358	433
TQ 33	576	425	434	288	D 100	217	358	433
TQH 33	576	600	434	288	D 100	217	533	608
TQH 43	684	380	482	342	D 100	241	312	388

TABLETTE DROITE / GAUCHE

La tablette est adaptée pour recevoir toute la gamme de poêle TQH. Elle est équipée d'un roulement pour que votre poêle soit tournant ainsi qu'une arrivée d'air extérieur.

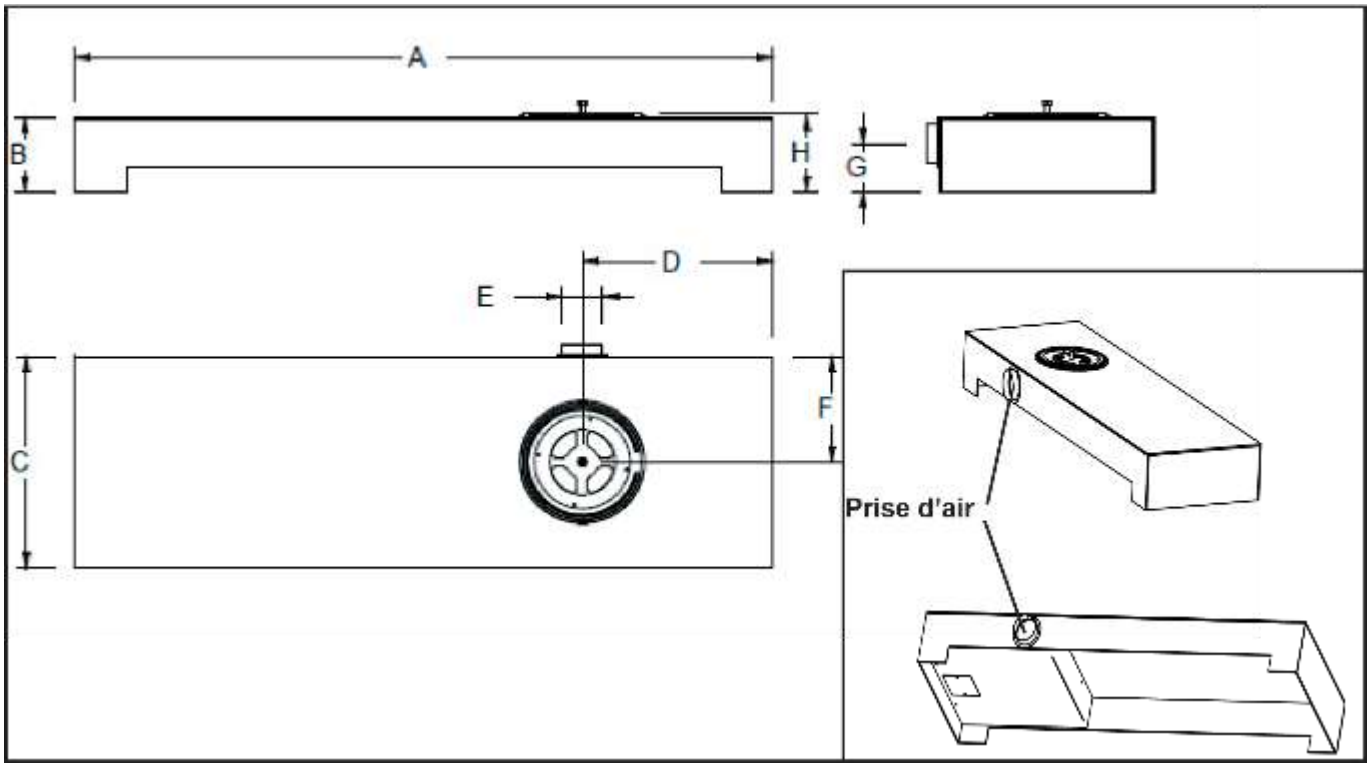

Dimensions en mm

	A	B	C	D	E	F	G	H
TQ/TQH	1700	186	516	465	100	258	120	194

ROULEMENT EN OPTION

Grâce au roulement en option, vous avez la possibilité de fi xer votre poêle sur divers types de socles (pierre, socle, tablette...).

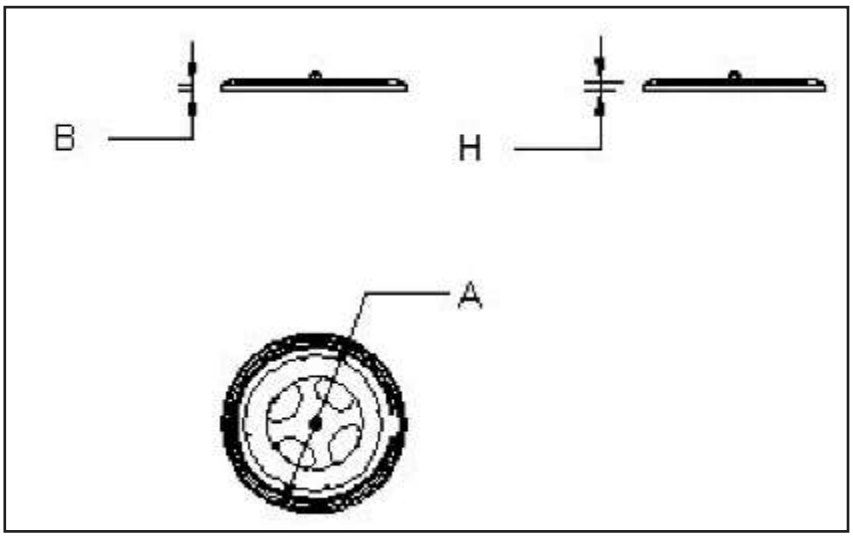

Dimensions en mm

ROULEMENT	A	B	H
TQ/TQH	305	5	8

MISE EN PLACE SUR SOCLE

Outils nécessaires

- Tournevis ou visseuse cruciforme et torx
- Clé plate de 19
- Clé Allen (BTR) de 8

Nombre de personnes: 3 à 4

Accessoires fournis

- Boulon de roulement
- Ecrou M12 autoblocant

Procédure à suivre

- Placer le socle au préalable à l'emplacement voulu
- Poser le poêle sur le socle à l'aide d'un élévateur ou porter-le à plusieurs personnes.
- Tourner le poêle afi n d'avoir accès au vis de fi xation du cache socle.
- Dévisser les vis de fi xation du cache socle (2 vis pour le socle bas et 4 vis pour le socle bûche) et retirer le (photo 1).
- Dévisser les 2 vis de fi xation (vis Torx) du tableau de bord et retirer le (photo 2).

Photo 1

Photo 2

- Passer le boulon par le socle dans le trou de fi xation.
- A l'aide de la clé plate de 19, venir placer l'écrou en face du trou et visser avec la clé Allen (photo 3).

Photo 3

- Remmettre en place le tableau de bord et le cache socle à l'aide de la visseuse.

MISE EN PLACE SUR TABLETTE

Procédure à suivre

- Placer la tablette au préalable à l'emplacement voulu
- Poser le poêle sur la tablette à l'aide d'un élévateur ou porter-le à plusieurs personnes.
- Dévisser les 2 vis de fi xation du tableau de bord (vis Torx) et retirer le. (voir page précédente).

Schéma de passage de la vis

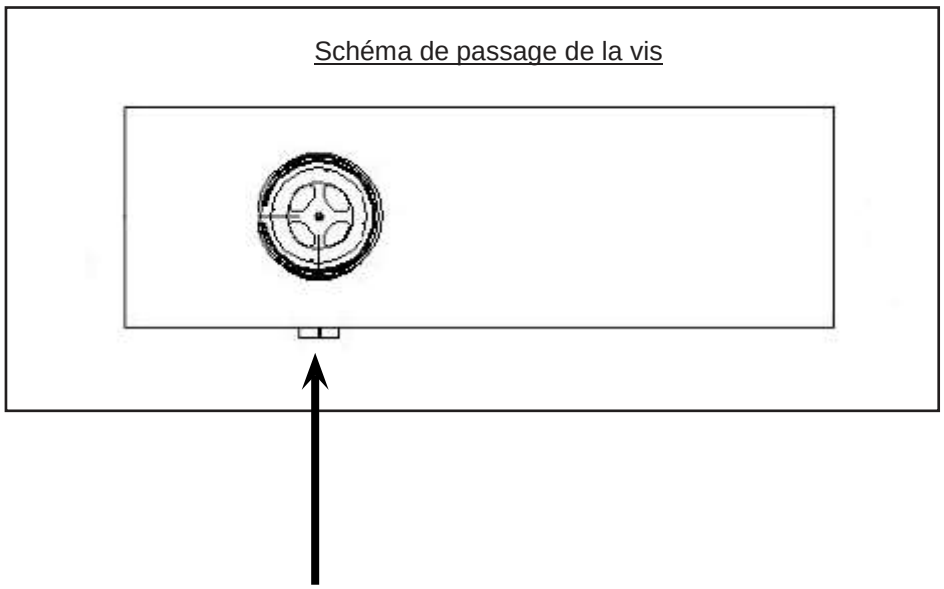

- Passer le boulon par la buse de prise d'air extérieure de la tablette et introduiser-le dans le trou de fi xation avec une clé Allen (voir schéma ci dessus).
- A l'aide de la clé plate de 19, venir placer l'écrou en face du trou et visser avec la clé Allen.

Attention plus vous serrez la vis du roulement, plus le poêle aura de résistance à la rotation.

RACCORDEMENT À UNE ARRIVÉE D'AIR EXTERIEUR

Votre appareil est pré-équipé pour un raccordement à un conduit d'air extérieur vertical à travers le sol. Si vous avez acheté un socle en option, vous avez la possibilité d'un raccordement d'air extérieur par celui-ci.

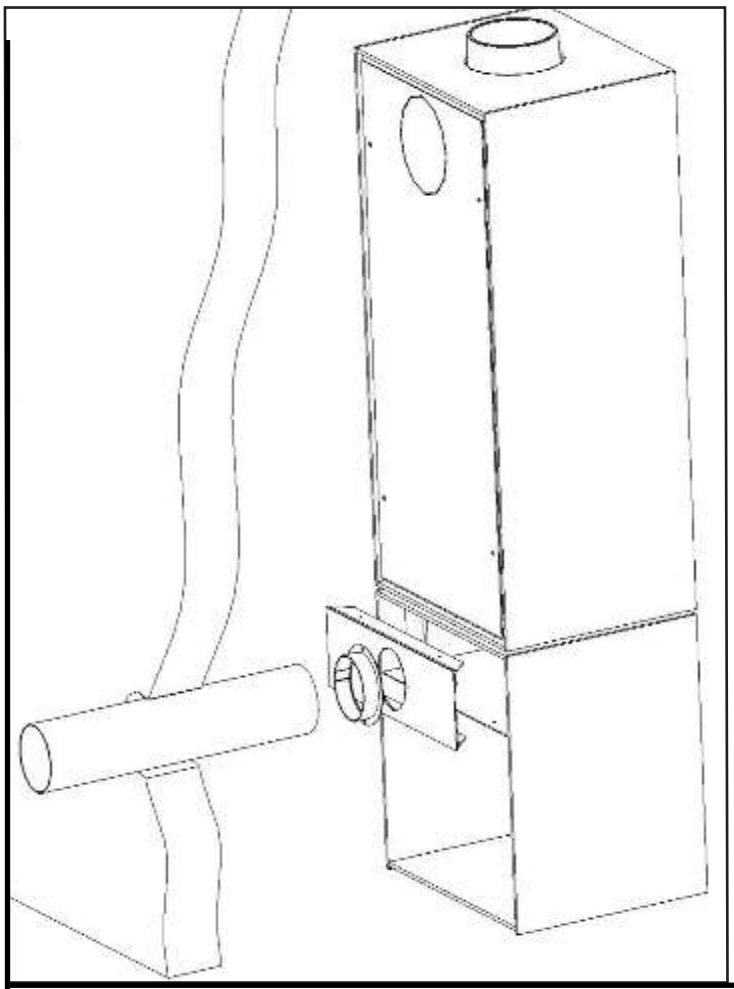

Raccordement horizontal par le socle

Ce type de raccordement n'est possible qu'avec un socle vendu en option.

• Visser le bouche trou fourni afin d'obstruer l'arrivée d'air du socle (idem sur tablette)**.**

Bouche trou fourni

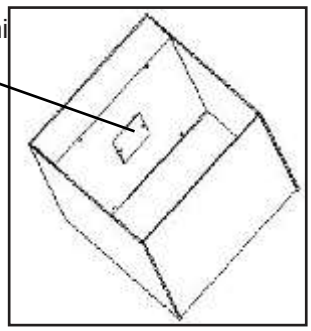

• Passer une buse de diamètre 100 mm à travers votre mur.

• Raccorder la buse au buselot placé à l'arrière du socle.

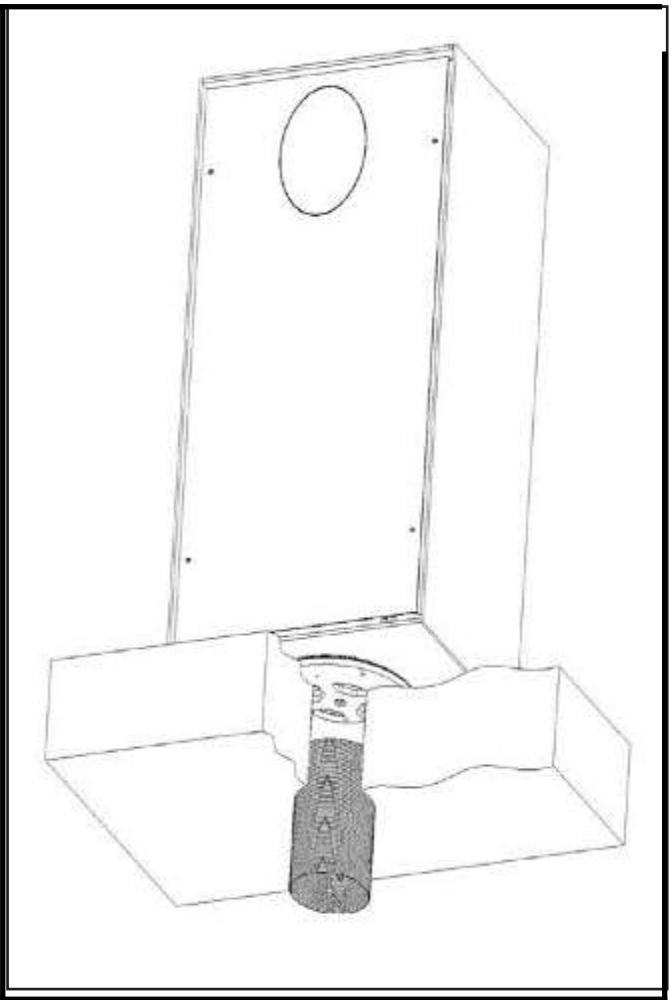

Raccordement vertical par le sol

Attention pour ce type de raccordement prévoir une plaque de protection de votre sol.

• Percer votre plancher d'un diamètre 100mm

• Raccorder votre conduit d'air flexible en aluminium

COMBUSTIBLES

COMBUSTIBLES AUTORISES

Votre appareil a été conçu pour brûler les combustibles recommandés suivants :

Combustibles solides recommandés : charme, hêtre, frêne, chêne, fruitiers, bouleau.

Combustibles solides non recommandés : résineux, bois humide, bois traité chimiquement, copeaux de bois, granulés de bois (pellets), coke. Il est interdit de brûler des déchets ,ordures ou liquides infl ammables (essence, solvant ou huile de moteur) dans votre poêle ou insert.

LE CHOIX DU BOIS A BRÛLER

Le meilleur bois à brûler est toujours le bois bien sec, qui sera plus facile à allumer et causera moins de goudronnage dans la cheminée. Idéalement le bois devrait sécher plus de 18 mois sous abri, et même dans ce cas, les bûches contiennent encore 20% d'humidité!

Un bois humide n'a pas seulement un pouvoir calorifi que plus faible, ce qui abaisse la température de combustion, et de ce fait, le rendement. Il s'allume diffi cilement, brûle mal, et dégage de la fumée. Surtout, L'utilisation du bois humide accentue la formation de dépôts dans les conduits de fumées (goudronnage et bistrage) des cheminées.

Certains bois sont plus réactifs que d'autres au feu. Ceux qui tiennent le mieux au feu sont: le charme, le hêtre, et le chêne. Le tremble, le bouleau, et le tilleul brûlent facilement mais durent moins longtemps. Ensuite viennent les feuillus tendres et les conifères. Le diamètre de la bûche a une importance pour le chauffage. Cependant, ce classement n'est qu'indicatif car le meilleur bois de feu ne peut être que le bois le plus sec.

Les bois livrés à la longueur d'utilisation, stockés immédiatement sous abri aéré, sèchent plus vite que les bois laissés en stères. Les quartiers sèchent plus vite que les rondins. Les bois trop petits pour être refendus doivent être saignés. Enlever une partie de L'écorce.

La durée de séchage des bois de feu doit être au moins de 18 mois à 2 ans. Cette durée est raccourcie (12 à 15 mois) si on débite le bois à la longueur d'utilisation et si on le stocke, immédiatement après, sous abri aéré.

GOUDRONNAGE ET BISTRAGE

Quand les fumées arrivent à basse température dans la cheminée, une partie de la vapeur d'eau qu'elles transportent se condense. Les constituants les plus lourds se déposent à l'intérieur du conduit. C'est le GOUDRONNAGE. Le mélange s'oxyde à l'air et forme des taches brunâtres. C'est le BISTRAGE.

Quatre conditions sont nécessaires pour éviter ces inconvénients: utiliser du bois sec, se brancher sur une cheminée aux parois épaisses et à la section bien régulière (le système à boisseau 20 x 20 cm est souvent utilisé) et veiller à ce que les tuyaux de raccordement soient aussi courts que possible.

Le conduit de cheminée doit être inspecté fréquemment pendant la saison de chauffe afi n de déterminer si une formation de créosote s'est produite. Si un dépôt de créosote de 1/8" (3 mm) ou plus s'est formé, il faut l'enlever pour réduire le risque de feu de cheminée.

UTILISATION

LES COMMANDES

L'appareil a deux commandes principales:

> Le contrôle de L'AIR SUPERIEUR
> Le contrôle de L'AIR INFERIEUR

Les deux commandes peuvent être utilisées ensemble de façon à combiner les deux ux d'air afin d'obtenir les meilleures performances.

ATTENTION: Les commandes peuvent être chaudes. Toujours utiliser l'outil fourni pour régler les commandes.

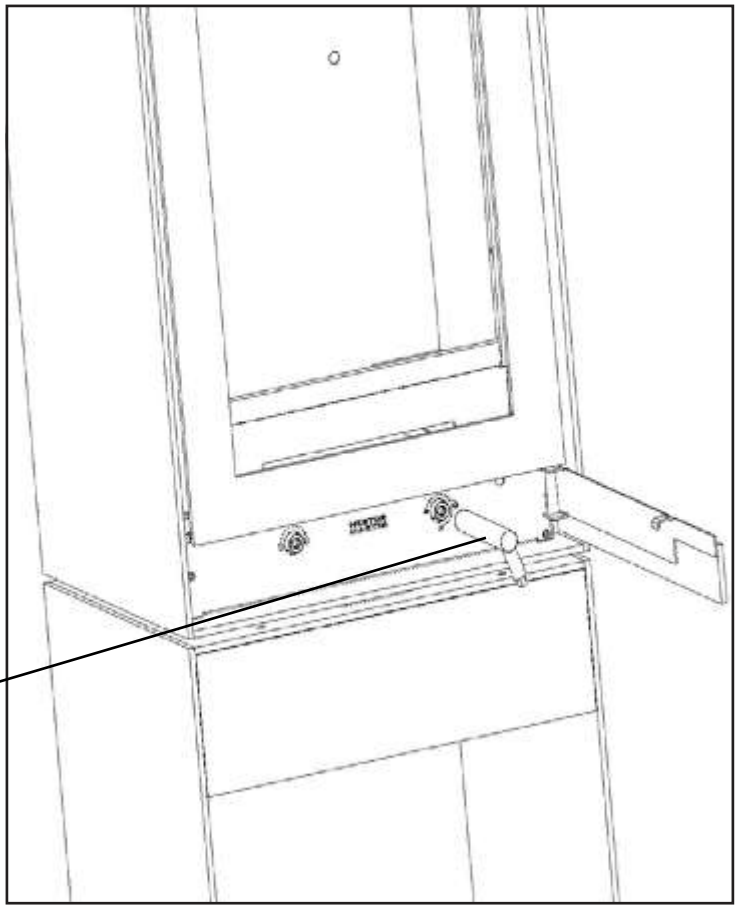

Outil fourni

Commande de
L'AIR INFERIEUR:
utilisée pour la combustion au charbon, ou pour faciliter l'allumage d'un feu au bois.

Commande de
L'AIR SUPERIEUR:
utilisée pour la combustion au bois.

Les commandes actionnent des clapets qui peuvent s'ouvrir et fermer de plusieurs manières, apportant l'air sur le feu de façon à optimaliser la combustion en fonction du combustible et de l'intensité désirée.

ATTENTION : NE PAS UTILISER DES GRILLES, DES CHENETS, OU D'AUTRES TYPES DE SUPPORTS SUPPLEMENTAIRES AUTRES QUE CEUX FOURNIS AVEC L'APPAREIL.

Avec le système de combustion Woodbox, l'air nécessaire à la combustion peut-être amené soit au dessus du feu, soit en dessous en fonction du type de combustion désiré.

Un feu de bois doit être alimenté par au dessus (air supérieur), tandis qu'un feu au charbon est de préférence alimenté par en dessous (air inférieur). Les deux commandes permettent de gerer ces fl ux d'air séparément.

Les réglages intermédiaires, qui permettent une arrivée d'air à la fois au dessus et au dessous, activent le feu rapidement et intensément. De tels réglages peuvent être utilisés pour faciliter l'allumage ou pour rebrûler des dépôts de suie sur la vitre. Par contre, les réglages intermédiaires ne peuvent être utilisés que par courtes périodes car ils pourraient provoquer une surchauffe de l'appareil.

Bois

FERMÉ **OUVERT**

Le clapet arrière est ouvert, amenant l'air par au dessus de la grille. En faisant le tour du corps de chauffe, l'air est réchauffé avant d'arriver au feu, ce qui permet une combustion propre et effi cace. L'entrée d'air inférieure fermée.

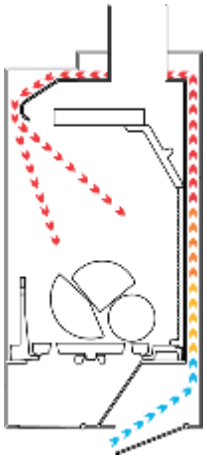

Allumage

OUVERT **OUVERT**

Les deux clapets sont ouverts pour amener une quantité maximale d'air par dessus et par dessous la grille pour faciliter l'allumage.

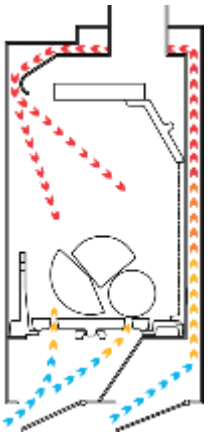

FONCTIONNEMENT AU BOIS > Allumage manuel

- Régler le bouton AIR SUPERIEUR en position maximum.

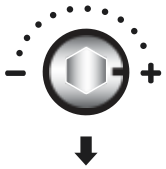

- Régler le bouton AIR INFERIEUR en position maximum.

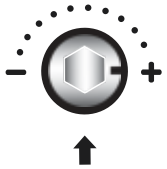

. Conseil : laisser la porte légèrement entre ouverte afi n d'activer le feu.
Celà va augmenter le tirage et permettre d'obtenir un bon lit de braises.

- Déposer sur la grille du papier ou des copeaux, du petit bois d'allumage et quelques bûches de petit calibre.
- Allumer le papier.
- Quand la combustion est bien démarrée, fermer l'entrée d'air provenant de la grille. Normalement, la commande doit rester dans cette position durant le fonctionnement normal au bois.

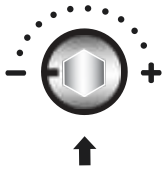

Important : En cas de mauvais tirage et/ou de lit de braises insuffi ssant, il est vivement conseillé de laisser un peu d'air par le bas afi n de permettre à votre appareil de chauffage d'atteindre son régime de fonctionnement normal (parfois plus d'une heure)

- Ensuite, régler l'allure désirée avec la commande AIR SUPERIEURAvec l'expérience, vous aurez vite fait de découvrir la position qui vous convient le mieux.

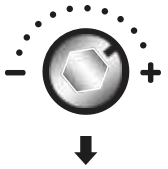

FONCTIONNEMENT AU BOIS > Allumage avec télécommande

- Régler le bouton AIR SUPERIEUR en position maximum à l'aide de la télécommande en appuyant plusieurs fois, par impulsion, sur la touche **+**

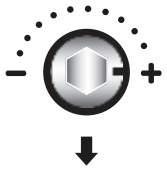

- Régler le bouton AIR INFERIEUR en position maximum.

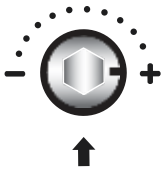

. Conseil : laisser la porte légèrement entre ouverte afi n d'activer le feu.
Celà va augmenter le tirage et permettre d'obtenir un bon lit de braises.

- Déposer sur la grille du papier ou des copeaux, du petit bois d'allumage et quelques bûches de petit calibre.
- Allumer le papier.
- Quand la combustion est bien démarrée, fermer l'entrée d'air provenant de la grille. Normalement, la commande doit rester dans cette position durant le fonctionnement normal au bois.

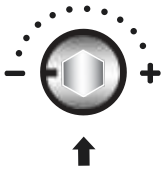

Important : En cas de mauvais tirage et/ou de lit de braises insuffi ssant, il est vivement conseillé de laisser un peu d'air par le bas afi n de permettre à votre appareil de chauffage d'atteindre son régime de fonctionnement normal (parfois plus d'une heure)

- Ensuite, régler l'allure désirée à l'aide de la télécommande en appuyant plusieurs fois, par impulsion, sur la touche **-**. Avec l'expérience, vous aurez vite fait de découvrir la position qui vous convient le mieux.

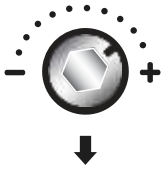

FONCTIONNEMENT AU BOIS > Rechargement

Pour éviter les émanations de fumée dans le local lors du rechargement et pour une reprise rapide du foyer, suivez ces conseils :

- Recharger l'appareil uniquement quand il ne reste qu'un lit de braises.

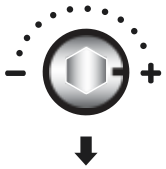

- Régler le bouton AIR SUPERIEUR en position maximum

- Ouvrir la porte doucement et laisser la entrouverte pendant environ 30 secondes. Ensuite ouvrir la porte complètement et charger les bûches sur les braises.

- Fermer la porte de foyer. Lorsque la combustion est bien redémarrée,régler l'allure désirée avec le bouton AIR SUPERIEUR (ou à l'aide de la télécommande en appuyant plusieurs fois par impulsion sur la touche -).

FONCTIONNEMENT AU BOIS > Feu continu

Avec du bois de qualité tel que du chêne ou du hêtre bien sec, il est possible d'atteindre un feu continu de 8-10 heures ou même plus. Pour faire un feu ralenti qui peut durer longtemps tout en maintenant une vitre plus propre:

- Recharger l'appareil de la manière décrite ci-dessus. Ne pas chargerdes sections de bûches rondes ou non fendues car elles risqueraient de rouler contre la vitre et la salir.

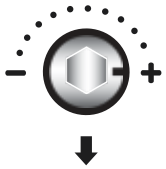

- Régler le bouton AIR SUPERIEUR en position maximum

- Laisser l'allure maximum jusqu'à ce que la combustion soit bien redemarrée.

(Il est conseillé de ne pas fermer complètement l'entrée d'air, mais de la laisser légèrement ouverte pour favoriser l'auto-nettoyage de la vitre).

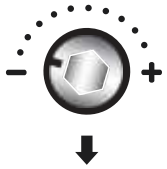

- Ensuite, baisser l'allure presqu'au minimum.

- Dans le cas d'une cheminée ayant un plus fort tirage, il serait nécessaire de réduire l'entrée d'air davantage qu'avec une cheminée ayant un pauvre tirage. Voir aussi la section "Réglage du minimum", page 20.

VIDANGE DU CENDRIER

Videz le cendrier régulièrement pour éviter le débordement des cendres. Néanmoins, une fi ne couche de cendres sur la grille aide la combustion du bois et retient la chaleur.

Il est préférable de vider le cendrier lorsque l'appareil n'est pas en fonctionnement. Pour enlever les cendres, faites-les tomber du foyer dans le cendrier à travers la grille avec l'outil fourni.

ATTENTION: LE CENDRIER EST PEUT-ETRE CHAUD. UTILISER DES GANTS HAUTE TEMPERATURE

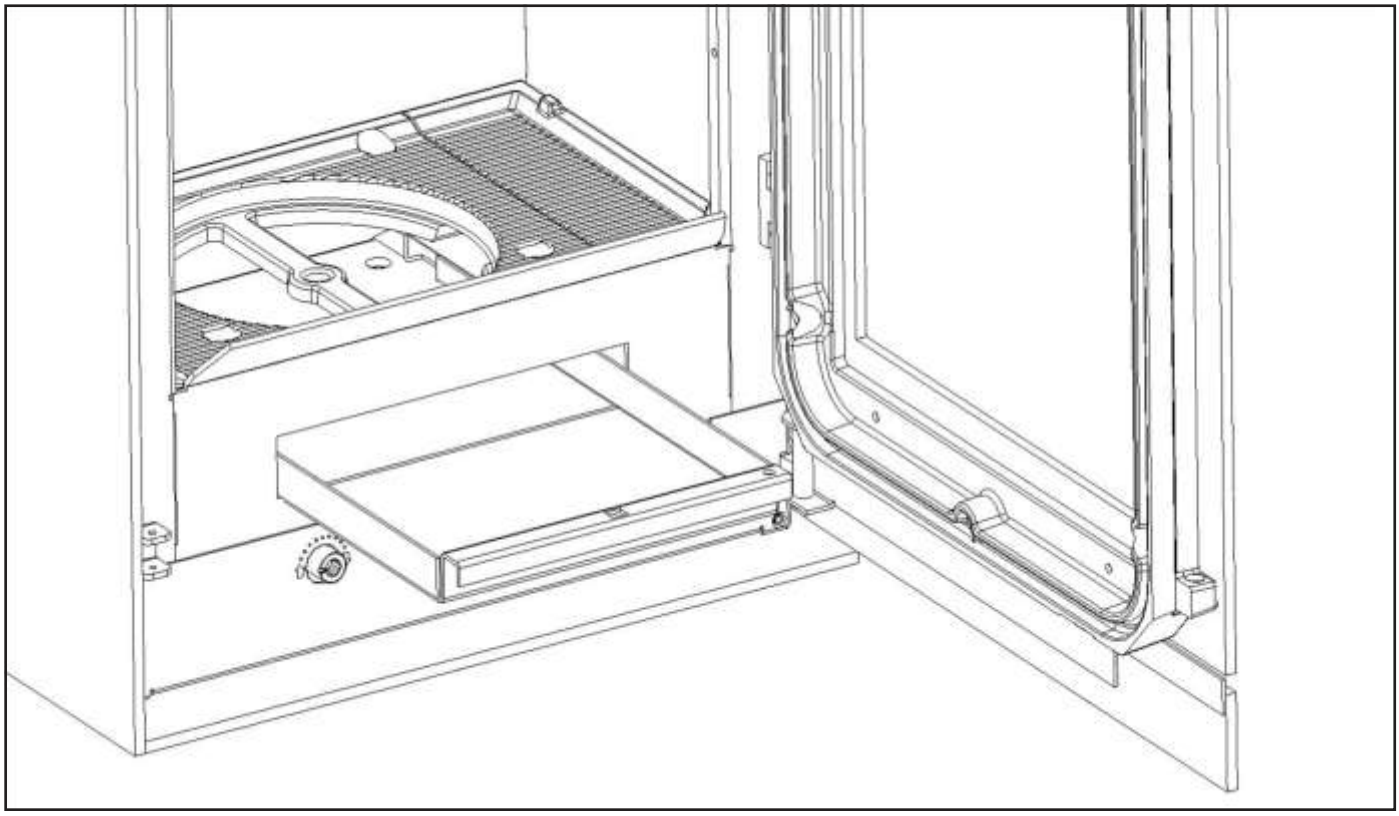

- Ouvrir le portillon et la porte afi n d'avoir accès au cendrier
- Utiliser l'outil fourni en le passant dans le trou du cendrier prévu à cet effet
- Tirer le cendrier de son logement
- Vider le cendrier et remmetter-le en place

- Placer les cendres dans un récipient en métal couvert. Le récipient de cendres devrait être placé sur un sol non-combustible, et loin de toute matière combustible. Attendez que les cendres soient froides pour les jeter.

AUTO-NETTOYAGE DE LA VITRE

Votre appareil est équipé d'un système intégré de vitre propre ("Airwash") qui utilise l'air chaud pour minimiser les tâches sur la vitre. Si vous utilisez du combustible sec, une grande partie du goudron déposé sur la vitre brûlera et disparaîtra lorsque l'appareil fonctionnera à haute température.

Si des tâches apparaissent sur la vitre (après un long feu au ralenti par exemple), suivre cette procédure pour nettoyer rapidement la vitre:

- Régler le bouton AIR SUPERIEUR en position maximum

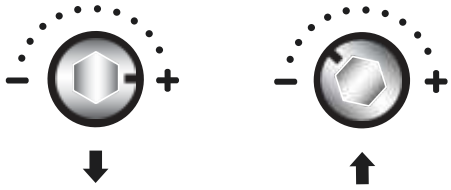

- Régler le bouton AIR INFERIEUR un quart ouvert. Ce réglage admet une petite arrivée d'air en dessous du feu en plus de l'air préchauffé normalement utilisé pour la combustion du bois.

- Une fois que la plupart des taches ont disparu, remettre les commandes en positions originales.

RÉGLAGE DU MINIMUM

Le réglage du minimum se trouve à droite des boutons de commande. Celui-ci permet d'augmenter, diminuer ou fermer complètement l'entrée d'air minimum quand l'appareil fonctionne au ralenti. Ajustez-le en fonction du tirage de votre cheminée si nécessaire.

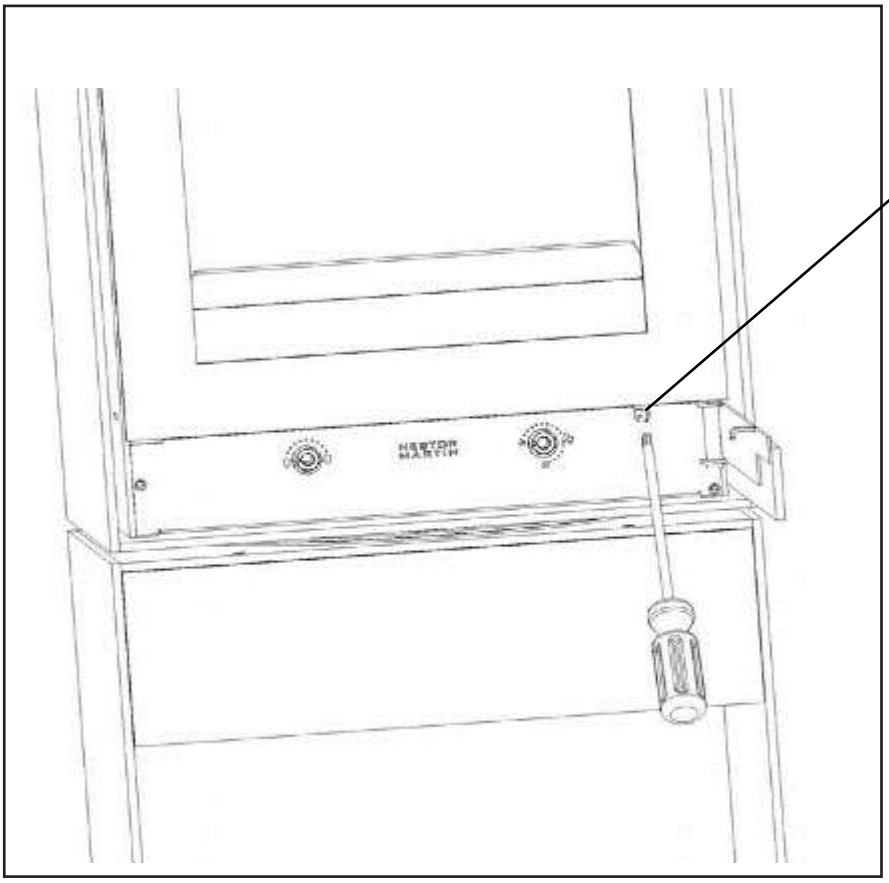

La vis de réglage du minimum se trouve derrière le tableau de commandes.

A l'aide d'un tournevis cruciforme, serrer la tige de réglage (sens horaire) pour diminuer ou fermer complètement l'entrée d'air minimum.

Tourner dans le sens anti-horaire pour augmenter l'entrée d'air minimum.

ENTRETIEN

PREMIERE MISE A FEU

La première mise à feu entraîne toujours une odeur de brûlé qui disparaît défi nitivement après quelques heures de fonctionnement.

Après cette première mise à feu, il convient donc parfois de nettoyer la vitre avec un chiffon doux et un produit de nettoyage standard pour vitre.

NETTOYAGE DE L'APPAREIL

Toujours laisser refroidir l'appareil avant de le nettoyer. Il est déconseillé d'utiliser un chiffon pour nettoyer un appareil avec fi nition peinte (graphite ou gris alumat) car l'abrasion peut causer des peluches qui sont diffi ciles à enlever par la suite; Pour nettoyer un appareil peint, utiliser une brosse ou un pinceau rigide . Pour de véritables tâches, mieux vaut les retoucher avec une peinture pour poêles (laque haute température Nestor Martin) que d'essayer de les nettoyer. Dans le cas de condensation, essuyer les gouttes avant que celles-ci ne sèchent.

Pour nettoyer un appareil émaillé, utiliser un chiffon humide ou un produit approuvé pour les fi nitions en émail. Néanmoins, un nettoyage trop énergique, même avec un produit approuvé, peut endommager la fi nition de l'appareil. Toute trace de produit d'entretien doit être enlevé avant de rallumer le poêle, car elle pourrait causer des tâches quand l'appareil devient chaud.

NETTOYAGE MANUEL DE LA VITRE

Toujours laisser refroidir l'appareil avant de nettoyer la vitre. La vitre céramique de votre appareil de chauffage est spécialement conçu pour résister aux hautes températures, et certains détergents contiennent des produits chimiques qui peuvent affaiblir ou marquer cette vitre.

Du papier journal mouillé avec de l'eau et quelques gouttes de vinaigre suffi ront pour enlever la plupart des taches. Pour des taches plus diffi ciles, frotter doucement avec une éponge en laine d'acier lubrifi ée avec un peu de savon de vaisselle. Par contre, faites attention de ne pas frotter trop fort pour ne pas endommager la vitre céramique. Si le nettoyage manuel de la vitre s'avère trop souvent nécessaire, nous vous conseillons de revoir l'installation et le mode de fonctionnement afi n d'obtenir une meilleure combustion.

L'ÉTANCHÉITÉ

Vérifi ez fréquemment l'étanchéité des portes et du cendrier. Pour assurer un fonctionnement correct, une étanchéité à l'air doit être maintenue à ces ouvertures. Si l'étanchéité n'est pas correcte, inspectez les joints. Si un joint doit être remplacé, contactez votre distributeur.

ARRÊT ESTIVAL

A la fi n de chaque saison de chauffage, votre installation doit être entièrement nettoyée et la cheminée inspectée par un technicien qualifi é.

Enlever toutes les cendres résiduelles dans l'appareil.

Laissez une des commandes d'air ouverte pour faciliter l'évaporation de pluie qui pourrait rentrer dans la cheminée.

Pour une protection supplémentaire, vous pouvez placer des cristaux absorbants dans le poêle ou couvrir l'intérieur avec un léger spray humidifuge tel que le WD40.

Appliquez de l'huile lubrifi ante sur les clenches de poignée et autres parties mobiles.

REMPLACEMENT DE LA VITRE

Pour remplacer la vitre:

- Soulever la porte foyer pour l'enlever des charnières.
- Déposer la porte sur une surface plane.
- Dévisser les huit écrous côté porte fonte qui retiennent la vitre.
- Retirer la porte en fonte de l'ensemble.
- Remplacer la vitre.

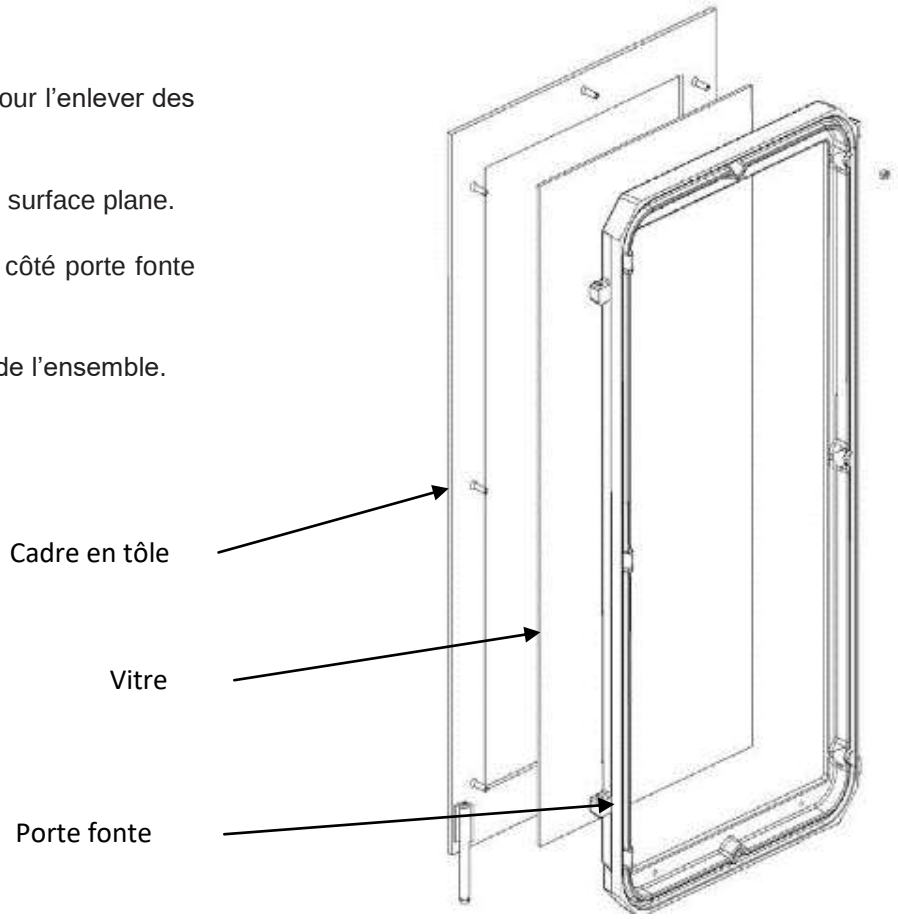

DÉMONTAGE DU BOÎTIER DE COMMANDES

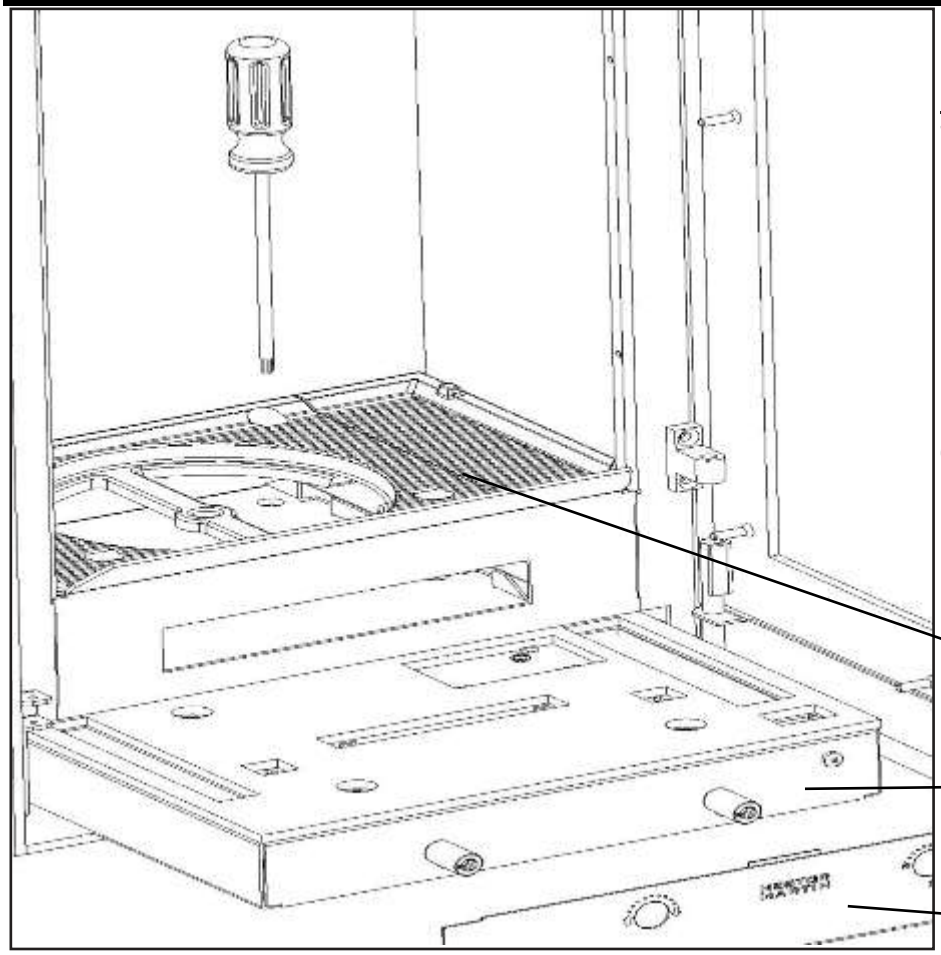

Il est possible d'enlever le boîtier de commandes pour l'entretien. **Cette opération doît être réalisée par un technicien quailfié:**

> Ouvrir la porte et le portillon

> Dévisser et enlever le tableau de l'aide d'un tournevis Torx

> Dévisser les 4 vis Torx de xation du boitier de commande en passant par les trous prévus dans le support grille en fonte

> Tirer le boîtier de commandes vers l'avant.

GARANTIE

GARANTIE 5 ANS

NESTOR MARTIN garantit aux propriétaires de cet appareil pendant la période de garantie stipulée plus bas que l'appareil est dépourvu de défaut de matière et de fabrication. Cette garantie est assortie des conditions spécifi ées ci-dessous.

Cette garantie est limitée au remplacement des pièces et ne couvre pas la main d'oeuvre. Tous les frais de main d'oeuvre pour le remplacement des pièces sont à votre charge.

2 ANS

POIGNEES
BOITIER DE COMMANDES
TELECOMMANDE, RECEPTEUR, MOTEUR

5 ANS

CHAMBRE DE COMBUSTION

Exclusions et limitations

- La rouille due à la condensation n'est pas couverte.
- Les bruits de dilatation ou rétraction lors de l'allumage et de l'extinction ne sont pas couverts
- Les éclats ou les dommages des surfaces émaillées ou laquées déclarés plus de 7 jours après l'installation ne sont couverts par aucune garantie. Inspectez votre poêle avant de l'accepter pour déceler tout défaut de l'émail.
- La garantie ne couvre pas la vitre ainsi que toutes les pièces en contact avec le feu (la grille, le support de grille, les protecteurs, la chicane), ainsi que les dommages occasionnés à la télécommande lors d'une chute.

Toutes les opérations de maintenance et/ou de remplacement de pièces doivent être effectuées pour vous par une société d'entretien ou un spécialiste, reconnu par les distributeurs NESTOR MARTIN. Pour obtenir une intervention de la garantie pour une pièce défectueuse, faites remplacer la pièce et renvoyez la pièce défectueuse au distributeur NESTOR MARTIN pour inspection. Si le défaut est couvert par la garantie, la pièce de rechange ne vous sera pas facturée. Les frais de transport de la pièce de rechange et le retour de la pièce défectueuse sont à votre charge. Ce remplacement ou cette réparation en garantie sera soumis aux termes et conditions de cette garantie pour le restant de la période couverte d'origine.

Cette garantie ne couvre aucun défaut ni problèmes de fonctionnement dus à un accident, un usage abusif, inapproprié, des modifi cations, une mauvaise installation ou un mauvais entretien ou maintenance.
Les frais de déplacement d'un agent NESTOR MARTIN auprès d'un utilisateur ne sont pas couverts par la garantie. Un appareil acheté emporté dans un magasin n'est pas garanti par l'usine.

Toute intervention sous garantie ne peut s'effectuer que via un installateur reconnu par NESTOR MARTIN. Dans le cas contraire, les frais d'intervention sont dus de plein droit.

DIMENSIONS / AFMETINGEN / DIMENSIONI / DIMENSIONES / DIMENSIONS

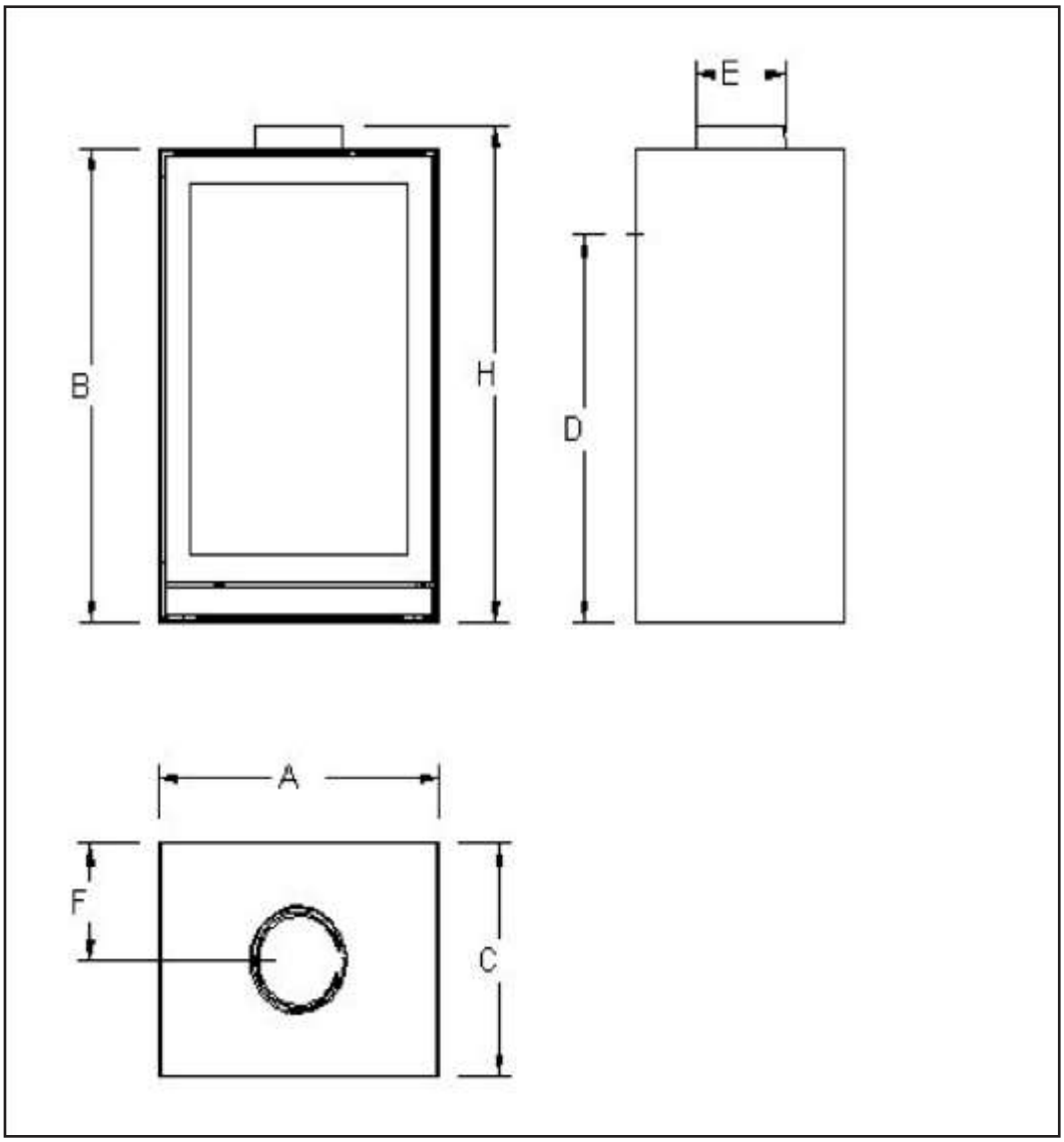

	A [mm]	B [mm]	C [mm]	D [mm]	E [mm]	F [mm]	H [mm]
TQH 13	434	826	365	724	D 150	182.5	865
TQ 33	576	601	434	492	D 150	217	640
TQH 33	576	867	434	732	D 180	217	915
TQH 43	684	807	482	679	D 180	241	845

Modelo / Model / Modèle / Modello **TQH13**		NESTOR MARTIN			CE 10
Cert Nº	EZKA/10/021-1	Org.Not.Nº	0608	Norm.:	EN 13240
Leña / Wood / Bois / Legno / Madeira					
Potencia cedida al ambiente (útil) / Power transmitted to the atmosphere (useful) / Puissance cédée à l'atmosphère (utile) / Potenza ceduta all'ambiente (utile) / Potência cedida ao ambiente (útil)					6,5 kW
Rendimiento / Performance / Rendement / Resa / Rendimento					75.2%
Concentración de CO medio al 13%O2 / Average CO concentration at 13%O2 / Concentration de CO moyen à 13%O2 / Concentrazione media di CO al 13%O2 / Concentração de CO médio a 13%O2 (Vol%)					0,1
Temperatura de los gases medio / Average gas temperature / Température des gaz moyenne / Temperatura media dei gas / Temperatura média dos gases					265 ºC

Fabricación / Production / Produzione / Produção Nº	
Lea y siga las instrucciones de funcionamiento. Utilice solo combustibles recomendados. Aparato preparado para funcionamiento intermitente. No utilizar en chimenea compartida. / Read and follow the manufacturer's instructions. Use recommended fuels only. Appliance prepared for intermitt operation. Not use shared flue. / Lisez et suivez les instructions de fonctionnement. N'utilisez que les combustibles conseillés. Appareil conçu pour un fonctionnement intermittent. Pas l'utilization portagée de combustion. / Leggere seguire le istruzioni per l'uso. Usare solo i combustibili consigliati. Apparecchio progettato per funzionare con il sistema di combustione intermittente. Non utilizzare canna fumaria condivisa. / Leia e siga instruções de funcionamento. Utilize somente combustíveis recomendados. Aparelho preparado para funcionamento intermitente. Nao uso compartilhado conbustao.	Distancia de seguridad Distances de sécurité Distanza di sicurezza Distâncias de segurança 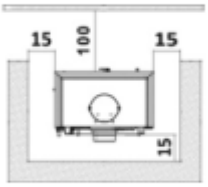 (cm) MADE IN CE C07015DB978_1

Modelo / Model / Modèle / Modello **TQH33**		NESTOR MARTIN			CE 13
Cert Nº	EZKA/13/110-1	Org.Not.Nº	0608	Norm.:	EN 13240
Leña / Wood / Bois / Legno / Madeira					
Potencia cedida al ambiente (útil) / Power transmitted to the atmosphere (useful) / Puissance cédée à l'atmosphère (utile) / Potenza ceduta all'ambiente (utile) / Potência cedida ao ambiente (útil)					8,2 kW
Rendimiento / Performance / Rendement / Resa / Rendimento					81.4%
Concentración de CO medio al 13%O2 / Average CO concentration at 13%O2 / Concentration de CO moyen à 13%O2 / Concentrazione media di CO al 13%O2 / Concentração de CO médio a 13%O2 (Vol%)					0,08
Temperatura de los gases medio / Average gas temperature / Température des gaz moyenne / Temperatura media dei gas / Temperatura média dos gases					265 ºC

Fabricación / Production / Produzione / Produção Nº	
Lea y siga las instrucciones de funcionamiento. Utilice solo combustibles recomendados. Aparato preparado para funcionamiento intermitente. No utilizar en chimenea compartida. / Read and follow the manufacturer's instructions. Use recommended fuels only. Appliance prepared for intermitt operation. Not use shared flue. / Lisez et suivez les instructions de fonctionnement. N'utilisez que les combustibles conseillés. Appareil conçu pour un fonctionnement intermittent. Pas l'utilization portagée de combustion. / Leggere seguire le istruzioni per l'uso. Usare solo i combustibili consigliati. Apparecchio progettato per funzionare con il sistema di combustione intermittente. Non utilizzare canna fumaria condivisa. / Leia e siga instruções de funcionamento. Utilize somente combustíveis recomendados. Aparelho preparado para funcionamento intermitente. Nao uso compartilhado conbustao.	Distancia de seguridad Distances de sécurité Distanza di sicurezza Distâncias de segurança 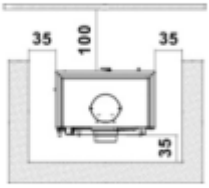 (cm) MADE IN CE C07015DB979_1

Modelo / Model / Modèle / Modello **TQH43**		NESTOR MARTIN			CE 11
Cert Nº	EZKA/10/029-3	Org.Not.Nº	0608	Norm.:	EN 13240
Leña / Wood / Bois / Legno / Madeira					
Potencia cedida al ambiente (útil) / Power transmitted to the atmosphere (useful) / Puissance cédée à l'atmosphère (utile) / Potenza ceduta all'ambiente (utile) / Potência cedida ao ambiente (útil)					14,7kW
Rendimiento / Performance / Rendement / Resa / Rendimento					77.3%
Concentración de CO medio al 13%O2 / Average CO concentration at 13%O2 / Concentration de CO moyen à 13%O2 / Concentrazione media di CO al 13%O2 / Concentração de CO médio a 13%O2 (Vol%)					0,08
Temperatura de los gases medio / Average gas temperature / Température des gaz moyenne / Temperatura media dei gas / Temperatura média dos gases					277 ºC

Fabricación / Production / Produzione / Produção Nº	

Lea y siga las instrucciones de funcionamiento. Utilice solo combustibles recomendados. Aparato preparado para funcionamiento intermitente. No utilizar en chimenea compartida. / Read and follow the manufacturer's instructions. Use recommended fuels only. Appliance prepared for intermitt operation. Not use shared flue. / Lisez et suivez les instructions de fonctionnement. N'utilisez que les combustibles conseillés. Appareil conçu pour un fonctionnement intermittent. Pas l'utilization portagée de combustion. / Leggere seguire le istruzioni per l'uso. Usare solo i combustibili consigliati. Apparecchio progettato per funzionare con il sistema di combustione intermittente. Non utilizzare canna fumaria condivisa. / Leia e siga instruções de funcionamento. Utilize somente combustíveis recomendados. Aparelho preparado para funcionamento intermitente. Nao uso compartilhado conbustao.

Distancia de seguridad
Distances de sécurité
Distanza di sicurezza
Distâncias de segurança

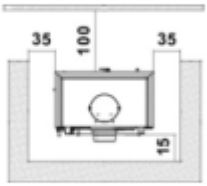

(cm)

MADE IN CE
C07015DB980_1

Modelo / Model / Modèle / Modello **TQ33**		NESTOR MARTIN			CE 11
Cert Nº	EZKA/10/029-1	Org.Not.Nº	0608	Norm.:	EN 13240
Leña / Wood / Bois / Legno / Madeira					
Potencia cedida al ambiente (útil) / Power transmitted to the atmosphere (useful) / Puissance cédée à l'atmosphère (utile) / Potenza ceduta all'ambiente (utile) / Potência cedida ao ambiente (útil)					8 kW
Rendimiento / Performance / Rendement / Resa / Rendimento					77.6%
Concentración de CO medio al 13%O2 / Average CO concentration at 13%O2 / Concentration de CO moyen à 13%O2 / Concentrazione media di CO al 13%O2 / Concentração de CO médio a 13%O2 (Vol%)					0,07
Temperatura de los gases medio / Average gas temperature / Température des gaz moyenne / Temperatura media dei gas / Temperatura média dos gases					250 ºC

Fabricación / Production / Produzione / Produção Nº	

Lea y siga las instrucciones de funcionamiento. Utilice solo combustibles recomendados. Aparato preparado para funcionamiento intermitente. No utilizar en chimenea compartida. / Read and follow the manufacturer's instructions. Use recommended fuels only. Appliance prepared for intermitt operation. Not use shared flue. / Lisez et suivez les instructions de fonctionnement. N'utilisez que les combustibles conseillés. Appareil conçu pour un fonctionnement intermittent. Pas l'utilization portagée de combustion. / Leggere seguire le istruzioni per l'uso. Usare solo i combustibili consigliati. Apparecchio progettato per funzionare con il sistema di combustione intermittente. Non utilizzare canna fumaria condivisa. / Leia e siga instruções de funcionamento. Utilize somente combustíveis recomendados. Aparelho preparado para funcionamento intermitente. Nao uso compartilhado conbustao.

Distancia de seguridad
Distances de sécurité
Distanza di sicurezza
Distâncias de segurança

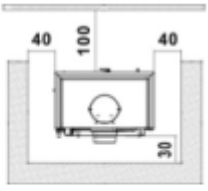

(cm)

MADE IN CE
C07015DB981_1

NESTOR
MARTIN

DECLARACIÓN DE PRESTACIONES / DECLARATION OF PERFORMANCE / DICHIARAZIONE DI PRESTAZIONI/ DÉCLARATION DE PRESTATIONS / DECLARAÇÃO DE PRESTAÇÕES

Nº C07200DA126

1 **Nombre y código de identificación/Name and identification code/Nome e códice di identificazione/ Nom et code d'identification/Nome e código de identificação:**

Estufa para combustibles sólidos/ Stove for solid fuels/ Stufa per combustibli solidi/ Poele pour combustibles solides/ Fogão para combustíveis sólidos

TQH13

2 **Nombre y dirección del fabricante/Name and address of manufacturer/Nome e indirizzo del produttore/Nom et adresse du fabricant/Nome e morada do fabricante:**

NIF: A-39015839

3 **Uso previsto/Intended use/Destinazione d'uso/Utilisation prévue/Utilizaçao pretendida:** Según capítulo 1 de la norma EN 13240/ According to chapter 1 standard EN 13240/ In base a quanto previsto net capitolo 1 dalla norma EN 13240/ Selon le chapitre numéro 1 de la norme EN 13240/ Acordo com o capítulo 1 da norma EN 13240

4 **Sistema de evaluación y verificación de la constancia de las prestaciones/System of assessment and verification of constancy of performance/Sistema di valutazione e verificazione della veridicitá delle prestazioni/Système d'évaluation et vérification de la constance des prestations/Sistema de avaliação e verificação da constância das prestações: 3**

5 **Organismo notificado/Notified Body/Organizzazione notificata/Organisme notifié/Organismo notificado:**

SGS nº 0608

EZKA/10/021-1 (30/11/2010)

6 **Prestaciones declaradas/Declared performance/Prestazioni dichiarate/Prestations déclarées/ Prestações declaradas:**

Características esenciales Essential characteristics Caratteristiche essenziali Caractéristiques essentielles Características essenciais	**Prestaciones leña Performance firewood Prestazioni legna Prestations bois Prestações lenha**	**Especificaciones técnicas armonizadas/ Harmonized technical specification/Specifiche tecniche armonizzate/Spécifications techniques harmonisées/Especificações técnicas harmonizadas**
Potencia Térmica Nominal / Nominal Thermal Power / Potenza termica nominale/ Puissance thermique nominale / Potência Térmica nominal (kW)	**6,5**	**EN 13240:2001**
Rendimiento/ Efficiency / Rendimento / Rendement/ Rendimento (%)	**75.2**	
Emisiones CO/ CO emissions / Emissioni CO / Émissions CO/Emissões CO (13% O2 Vol%)	**0,10**	

- *Las declaraciones del producto identificado en el punto 1 son conformes con las prestaciones declaradas en el punto 6. The performance of the product identified in point 1 is in conformity with the declared performance in point 6.* Le dichiarazioni del prodotto identificato al punto 1 sono conformi con le prestazioni dichiarate al punto 6. *Les déclarations sur le produit identifié au point 1 sont conformes aux prestations déclarées au point 6. As declarações do produto identificado no ponto 1 estão conformes com as prestações declaradas no ponto 6.*
- *La presente declaración de prestaciones se emite bajo la única responsabilidad del fabricante indicado en el punto 2. This declaration of performance is issued under the sole responsibility of the manufacturer identified in point 2.* La presente dichiarazione di prestazioni si emette sotto la unica responsabilitá del produttore indicato al punto 2. *La présente déclaration de prestations est émise sous la responsabilité exclusive du fabricant visé au point 2. A presente declaração de prestações emite-se sob a única responsabilidade do fabricante indicado no ponto 2.*
- *Firmado por y en nombre del fabricante por/Signed for and on behalf of the manufacturer by/*Firmato da e per nome del produttore da/*Signé par et au nom du fabricant par/ Assinado por e em nome do fabricant:*

Firma / Signature / Firma / Signature / Assinatura

Luis Aguilar Martín

(Director Gerente/Managing Manager/Direttore Generale / Directeur général/Director-gerente)

Lugar y fecha de emisión/Place and date of issue / Luogo e data di emissione / Lieu et date d'emission/ Lugar e data de emissão

Industrias Hergóm, S. A.
Telf. 942 587 000 - Fax 942 587 001
Apartado 208 de Santander

Soto de la Marina, 20-07-2016

NESTOR
MARTIN

DECLARACIÓN DE PRESTACIONES / DECLARATION OF PERFORMANCE / DICHIARAZIONE DI PRESTAZIONI/ DÉCLARATION DE PRESTATIONS / DECLARAÇÃO DE PRESTAÇÕES

Nº C07200DA127

1 **Nombre y código de identificación/Name and identification code/Nome e códice di identificazione/ Nom et code d'identification/Nome e código de identificação:**

Estufa para combustibles sólidos/ Stove for solid fuels/ Stufa per combustibli solidi/ Poele pour combustibles solides/ Fogão para combustíveis sólidos

TQH33

2 **Nombre y dirección del fabricante/Name and address of manufacturer/Nome e indirizzo del produttore/Nom et adresse du fabricant/Nome e morada do fabricante:**

NIF: A-39015839

3 **Uso previsto/Intended use/Destinazione d'uso/Utilisation prévue/Utilizaçao pretendida:** Según capítulo 1 de la norma EN 13240/ According to chapter 1 standard EN 13240/ In base a quanto previsto net capitolo 1 dalla norma EN 13240/ Selon le chapitre numéro 1 de la norme EN 13240/ Acordo com o capítulo 1 da norma EN 13240

4 **Sistema de evaluación y verificación de la constancia de las prestaciones/System of assessment and verification of constancy of performance/Sistema di valutazione e verificazione della veridicitá delle prestazioni/Système d'évaluation et vérification de la constance des prestations/Sistema de avaliação e verificação da constância das prestações: 3**

5 **Organismo notificado/Notified Body/Organizzazione notificata/Organisme notifié/Organismo notificado:**

SGS nº 0608

EZKA/13/110-1 (08/05/2013)

6 **Prestaciones declaradas/Declared performance/Prestazioni dichiarate/Prestations déclarées/ Prestações declaradas:**

Características esenciales Essential characteristics Caratteristiche essenziali Caractéristiques essentielles Características essenciais	**Prestaciones leña Performance firewood Prestazioni legna Prestations bois Prestações lenha**	**Especificaciones técnicas armonizadas/ Harmonized technical specification/Specifiche tecniche armonizzate/Spécifications techniques harmonisées/Especificações técnicas harmonizadas**
Potencia Térmica Nominal / Nominal Thermal Power / Potenza termica nominale/ Puissance thermique nominale / Potência Térmica nominal (kW)	**8.2**	**EN 13240:2001**
Rendimiento/ Efficiency / Rendimento / Rendement/ Rendimento (%)	**81.4**	
Emisiones CO/ CO emissions / Emissioni CO / Émissions CO/Emissões CO (13% O2 Vol%)	**0,08**	

- *Las declaraciones del producto identificado en el punto 1 son conformes con las prestaciones declaradas en el punto 6. The performance of the product identified in point 1 is in conformity with the declared performance in point 6.* Le dichiarazioni del prodotto identificato al punto 1 sono conformi con le prestazioni dichiarate al punto 6. *Les déclarations sur le produit identifié au point 1 sont conformes aux prestations déclarées au point 6. As declarações do produto identificado no ponto 1 estão conformes com as prestações declaradas no ponto 6.*
- *La presente declaración de prestaciones se emite bajo la única responsabilidad del fabricante indicado en el punto 2. This declaration of performance is issued under the sole responsibility of the manufacturer identified in point 2.* La presente dichiarazione di prestazioni si emette sotto la unica responsabilitá del produttore indicato al punto 2. *La présente déclaration de prestations est émise sous la responsabilité exclusive du fabricant visé au point 2. A presente declaração de prestações emite-se sob a única responsabilidade do fabricante indicado no ponto 2.*
- *Firmado por y en nombre del fabricante por/Signed for and on behalf of the manufacturer by/*Firmato da e per nome del produttore da/*Signé par et au nom du fabricant par/ Assinado por e em nome do fabricant:*

Firma / Signature / Firma / Signature / Assinatura

Luis Aguilar Martín

(Director Gerente/Managing Manager/Direttore Generale / Directeur général/Director-gerente)

Lugar y fecha de emisión/Place and date of issue / Luogo e data di emissione / Lieu et date d'émission/ Lugar e data de emissão

hergom
Industrias Hergóm, S. A.
SOTO DE LA MARINA (Cantabria)
Apartado 208 de Santander

Soto de la Marina, 20-07-2016

NESTOR
MARTIN

DECLARACIÓN DE PRESTACIONES / DECLARATION OF PERFORMANCE / DICHIARAZIONE DI PRESTAZIONI/ DÉCLARATION DE PRESTATIONS / DECLARAÇÃO DE PRESTAÇÕES

Nº C07200DA128

1 **Nombre y código de identificación/Name and identification code/Nome e códice di identificazione/ Nom et code d'identification/Nome e código de identificação:**

Estufa para combustibles sólidos/ Stove for solid fuels/ Stufa per combustibli solidi/ Poele pour combustibles solides/ Fogão para combustíveis sólidos

TQH43

2 **Nombre y dirección del fabricante/Name and address of manufacturer/Nome e indirizzo del produttore/Nom et adresse du fabricant/Nome e morada do fabricante:**

NIF: A-39015839

3 **Uso previsto/Intended use/Destinazione d'uso/Utilisation prévue/Utilizaçao pretendida:** Según capítulo 1 de la norma EN 13240/ According to chapter 1 standard EN 13240/ In base a quanto previsto net capitolo 1 dalla norma EN 13240/ Selon le chapitre numéro 1 de la norme EN 13240/ Acordo com o capítulo 1 da norma EN 13240

4 **Sistema de evaluación y verificación de la constancia de las prestaciones/System of assessment and verification of constancy of performance/Sistema di valutazione e verificazione della veridicitá delle prestazioni/Système d'évaluation et vérification de la constance des prestations/Sistema de avaliação e verificação da constância das prestações: 3**

5 **Organismo notificado/Notified Body/Organizzazione notificata/Organisme notifié/Organismo notificado:**

SGS nº 0608

EZKA/10/029-3 (24/03/2011)

6 **Prestaciones declaradas/Declared performance/Prestazioni dichiarate/Prestations déclarées/ Prestações declaradas:**

Características esenciales Essential characteristics Caratteristiche essenziali Caractéristiques essentielles Características essenciais	Prestaciones leña Performance firewood Prestazioni legna Prestations bois Prestações lenha	Especificaciones técnicas armonizadas/ Harmonized technical specification/Specifiche tecniche armonizzate/Spécifications techniques harmonisées/Especificações técnicas harmonizadas
Potencia Térmica Nominal / Nominal Thermal Power / Potenza termica nominale/ Puissance thermique nominale / Potência Térmica nominal (kW)	**14.7**	**EN 13240:2001**
Rendimiento/ Efficiency / Rendimento / Rendement/ Rendimento (%)	**77.3**	
Emisiones CO/ CO emissions / Emissioni CO / Émissions CO/Emissões CO (13% O2 Vol%)	**0,08**	

- *Las declaraciones del producto identificado en el punto 1 son conformes con las prestaciones declaradas en el punto 6. The performance of the product identified in point 1 is in conformity with the declared performance in point 6.* Le dichiarazioni del prodotto identificato al punto 1 sono conformi con le prestazioni dichiarate al punto 6. *Les déclarations sur le produit identifié au point 1 sont conformes aux prestations déclarées au point 6. As declarações do produto identificado no ponto 1 estão conformes com as prestações declaradas no ponto 6.*
- *La presente declaración de prestaciones se emite bajo la única responsabilidad del fabricante indicado en el punto 2. This declaration of performance is issued under the sole responsibility of the manufacturer identified in point 2.* La presente dichiarazione di prestazioni si emette sotto la unica responsabilitá del produttore indicato al punto 2. *La présente déclaration de prestations est émise sous la responsabilité exclusive du fabricant visé au point 2. A presente declaração de prestações emite-se sob a única responsabilidade do fabricante indicado no ponto 2.*
- *Firmado por y en nombre del fabricante por/Signed for and on behalf of the manufacturer by/*Firmato da e per nome del produttore da/*Signé par et au nom du fabricant par/ Assinado por e em nome do fabricant:*

Firma / Signature / Firma / Signature / Assinatura

Luis Aguilar Martín

(Director Gerente/Managing Manager/Direttore Generale / Directeur général/Director-gerente)

Lugar y fecha de emisión/Place and date of issue / Luogo e data di emissione / Lieu et date d'émission/ Lugar e data de emissão

hergom
Industrias Hergóm, S. A.
SOTO DE LA MARINA (Cantabria)
Apartado 208 de Santander

Soto de la Marina, 20-07-2016

NESTOR
MARTIN

DECLARACIÓN DE PRESTACIONES / DECLARATION OF PERFORMANCE / DICHIARAZIONE DI PRESTAZIONI/ DÉCLARATION DE PRESTATIONS / DECLARAÇÃO DE PRESTAÇÕES

Nº C07200DA129

1 **Nombre y código de identificación/Name and identification code/Nome e códice di identificazione/ Nom et code d'identification/Nome e código de identificação:**

Estufa para combustibles sólidos/ Stove for solid fuels/ Stufa per combustibli solidi/ Poele pour combustibles solides/ Fogão para combustíveis sólidos

TQ33

2 **Nombre y dirección del fabricante/Name and address of manufacturer/Nome e indirizzo del produttore/Nom et adresse du fabricant/Nome e morada do fabricante:**

NIF: A-39015839

3 **Uso previsto/Intended use/Destinazione d'uso/Utilisation prévue/Utilizaçao pretendida:** Según capítulo 1 de la norma EN 13240/ According to chapter 1 standard EN 13240/ In base a quanto previsto net capitolo 1 dalla norma EN 13240/ Selon le chapitre numéro 1 de la norme EN 13240/ Acordo com o capítulo 1 da norma EN 13240

4 **Sistema de evaluación y verificación de la constancia de las prestaciones/System of assessment and verification of constancy of performance/Sistema di valutazione e verificazione della veridicitá delle prestazioni/Système d'évaluation et vérification de la constance des prestations/Sistema de avaliação e verificação da constância das prestações: 3**

5 **Organismo notificado/Notified Body/Organizzazione notificata/Organisme notifié/Organismo notificado:**

SGS nº 0608

EZKA/10/029-1 (24/03/2011)

6 **Prestaciones declaradas/Declared performance/Prestazioni dichiarate/Prestations déclarées/ Prestações declaradas:**

Características esenciales Essential characteristics Caratteristiche essenziali Caractéristiques essentielles Características essenciais	Prestaciones leña Performance firewood Prestazioni legna Prestations bois Prestações lenha	Especificaciones técnicas armonizadas/ Harmonized technical specification/Specifiche tecniche armonizzate/Spécifications techniques harmonisées/Especificações técnicas harmonizadas
Potencia Térmica Nominal / Nominal Thermal Power / Potenza termica nominale/ Puissance thermique nominale / Potência Térmica nominal (kW)	**8**	**EN 13240:2001**
Rendimiento/ Efficiency / Rendimento / Rendement/ Rendimento (%)	**77.6**	
Emisiones CO/ CO emissions / Emissioni CO / Émissions CO/Emissões CO (13% O2 Vol%)	**0,07**	

- *Las declaraciones del producto identificado en el punto 1 son conformes con las prestaciones declaradas en el punto 6. The performance of the product identified in point 1 is in conformity with the declared performance in point 6.* Le dichiarazioni del prodotto identificato al punto 1 sono conformi con le prestazioni dichiarate al punto 6. *Les déclarations sur le produit identifié au point 1 sont conformes aux prestations déclarées au point 6. As declarações do produto identificado no ponto 1 estão conformes com as prestações declaradas no ponto 6.*
- *La presente declaración de prestaciones se emite bajo la única responsabilidad del fabricante indicado en el punto 2. This declaration of performance is issued under the sole responsibility of the manufacturer identified in point 2.* La presente dichiarazione di prestazioni si emette sotto la unica responsabilitá del produttore indicato al punto 2. *La présente déclaration de prestations est émise sous la responsabilité exclusive du fabricant visé au point 2. A presente declaração de prestações emite-se sob a única responsabilidade do fabricante indicado no ponto 2.*
- *Firmado por y en nombre del fabricante por/Signed for and on behalf of the manufacturer by/*Firmato da e per nome del produttore da/*Signé par et au nom du fabricant par/ Assinado por e em nome do fabricant:*

Firma / Signature / Firma / Signature / Assinatura

Luis Aguilar Martín

(Director Gerente/Managing Manager/Direttore Generale / Directeur général/Director-gerente)

Lugar y fecha de emisión/Place and date of issue / Luogo e data di emissione / Lieu et date d'émission/ Lugar e data de emissão

Industrias Hergóm, S. A.
SOTO DE LA MARINA (Cantabria)
Tel. 942 687 000 Fax 942 687 001
Apartado 208 de Santander

Soto de la Marina, 20-07-2016

NESTOR MARTIN

WOODBOX® TECHNOLOGY

SOTO DE LA MARINA - CANTABRIA

Apdo. de correos 208 SANTANDER

C07100DB805_3

10/2016